图纸目录

工程名称 三亚市生活垃圾转运站设备更新提标改造项目（设计） 子项

项目编号 2026HQ043SS 专业 自控及仪表 阶段 施工图设计 日期 2026.10.15

序号	图号	修正号	名称	图纸张数		备注
				专用	通用	
1	DC100I-00-01		图纸目录	1		
2	DC100I-00-02		图纸目录	1		
3	DC100I-00-03		自控系统设计说明	1		
4	DC100I-00-04		控制室布置示意图	1		
5	DC100I-01-01		临春河垃圾转运站控制系统拓扑图	1		
6	DC100I-01-02		临春河垃圾转运站控制系统总体布置图	1		
7	DC100I-01-03		临春河垃圾转运站自控系统材料表	1		
8	DC100I-02-01		鹿回头垃圾转运站控制系统拓扑图	1		
9	DC100I-02-02		鹿回头垃圾转运站控制系统总体布置图	1		
10	DC100I-02-03		鹿回头垃圾转运站自控系统材料表	1		
11	DC100I-03-01		金鸡岭垃圾转运站控制系统拓扑图	1		
12	DC100I-03-02		金鸡岭垃圾转运站控制系统总体布置图	1		
13	DC100I-03-03		金鸡岭垃圾转运站自控系统材料表	1		
14	DC100I-04-01		马岭垃圾转运站控制系统拓扑图	1		
15	DC100I-04-02		马岭垃圾转运站控制系统总体布置图	1		
16	DC100I-04-03		马岭垃圾转运站自控系统材料表	1		
17	DC100I-05-01		凤凰垃圾转运站控制系统拓扑图	1		
18	DC100I-05-02		凤凰垃圾转运站控制系统总体布置图	1		
19	DC100I-05-03		凤凰垃圾转运站自控系统材料表	1		
20	DC100I-06-01		梅山垃圾转运站控制系统拓扑图	1		
21	DC100I-06-02		梅山垃圾转运站控制系统总体布置图	1		
22	DC100I-06-03		梅山垃圾转运站自控系统材料表	1		
23	DC100I-07-01		中心渔港垃圾转运站控制系统拓扑图	1		
24	DC100I-07-02		中心渔港垃圾转运站控制系统总体布置图	1		
25	DC100I-07-03		中心渔港垃圾转运站自控系统材料表	1		

SMEDI

上海市政工程设计研究总院(集团)有限公司

SHANGHAI MUNICIPAL ENGINEERING DESIGN INSTITUTE (GROUP) CO., LTD.

设计负责人 CHIEF DESIGNER	葛杨 葛杨	图号 DRAWING NO.	
专业负责人 SPECIALITY SPONSOR	洪鼎立 洪鼎立	DC100I-00-01	
校核 CHECKED	赵政 赵政	修正号 REV NO.	页数 PAGE NO.
设计 DESIGNED	洪鼎立 洪鼎立		1/1

图纸目录

工程名称 三亚市生活垃圾转运站设备更新提标改造项目（设计） 子项

项目编号 2026HQ043SS 专业 自控及仪表 阶段 施工图设计 日期 2026.10.15

序号	图号	修正号	名称	图纸张数		备注
				专用	通用	
1	DC100I-08-01		大出水垃圾转运站控制系统拓扑图	1		
2	DC100I-08-02		大出水垃圾转运站控制系统总体布置图	1		
3	DC100I-08-03		大出水垃圾转运站自控系统材料表	1		
4	DC100I-09-01		高新路垃圾转运站控制系统拓扑图	1		
5	DC100I-09-02		高新路垃圾转运站控制系统总体布置图	1		
6	DC100I-09-03		高新路垃圾转运站自控系统材料表	1		
7						
8						
9						
10						
11						
12						
13						
14						
15						
16						
17						
18						
19						
20						
21						
22						
23						
24						
25						

SMEDI®
上海市政工程设计研究总院(集团)有限公司
SHANGHAI MUNICIPAL ENGINEERING DESIGN INSTITUTE (GROUP) CO., LTD.

设计负责人 CHIEF DESIGNER	葛杨	图号 DRAWING NO.	
专业负责人 SPECIALITY SPONSOR	洪鼎立	DC100I-00-02	
校核 CHECKED	赵政	修正号 REV NO.	页数 PAGE NO.
设计 DESIGNED	洪鼎立		1/1

设计总说明

一、主要规范及标准

设计执行的规范和规定:

GB 51348-2019 《民用建筑电气设计规范》

GB 50054-2011 《低压配电设计规范》

GB 50057-2010 《建筑物防雷设计规范》

GB 50343-2012 《建筑物电子信息系统防雷技术规范》

GB 55029-2022 《安全防范工程通用规范》

GB 55024-2022 《建筑电气与智能化通用规范》

二、转运站仪表设置与安装

1、根据工艺设备检测要求设置仪表，仪表均由工艺系统成套提供。

2、转运站设置一套电磁流量计，作为转运站运行的依据。

3、各仪表安装均需符合产品说明书要求。

4、如无特殊标注，仪表保护箱或变送器的安装高度为中心线离操作地坪（相对标高）1.40米。

三、自控系统

1、自控系统采用控制层和设备层两层结构。

2、控制层设备均由设备厂家集成，包含中央控制系统、垃圾压缩转运系统、除臭系统、渗滤液系统、称重计量系统、大件垃圾破碎系统，视频系统、广播系统、车辆调度系统控制室内设置监控计算机，对全站运行参数、各设备工况、各检测仪表检测值、报警和故障信息进行实时显示、记录，并可以对工艺运行参数进行修改。

3、设备层由检测仪表以及各机械设备电气控制箱组成。

4、转运站内各设备具有就地手动、转运站程控两种控制方式。设备就地控制箱（柜）面设转换开关、操作按钮及相关指示灯。就地手动下通过电气控制箱（柜）面上的按钮手动实现设备控制，转运站程控状态下通过转运站自控系统实现设备控制。转运站程控状态下可通过人机界面选择软手动、自动控制、远程控制三种控制模式，软手动状态下通过转运站自控系统人机界面上的软件操作按钮实现设备控制，自动状态下由转运站自控系统根据控制程序自动实现设备控制，远程控制状态下由转运站上位区域监控系统远程实现设备控制。

操作优先级由上到下依次为：就地手动、软手动、自动控制、远程控制。

5、本工程自控系统均由工艺承包商配套集成提供，系统需带以太网工业接口，能与上级平台进行通讯。

四、设备控制要求

1、工艺设备

(1)工艺设备均根据自控系统自动启停。

(2)工艺设备工况和报警应以图形或文字方式显示在泵站自控系统操作界面。

2、显示操作界面

(1)控制系统显示操作界面应为中文图形化操作界面，并应采用分类分层的显示合控制方式，转运站各工艺检测参数和设备工况、供配电系统及开关状态、运行参数均可显示。

(2)操作界面可对设备进行手动控制（软手动），操作需经过提示确认后方可下达执行。

(3)报警应发出声和光提示。声报警应由蜂鸣器（音响）发声，可在人工确认后消除。光报警应在操作界面上以醒目的文字及色块显示，当设备（检测值）恢复正常后自动消除。

3、主要检测参数、设备工况及运行参数、报警信息均应存储记录。

五、安全和技术防卫

1、转运站设置一套视频监控系统，由设备厂商于自控系统中集成配套提供，视频存储时间不小于30天。

2、转运站设置一套广播系统，由设备厂商于自控系统中集成配套提供。

六、电缆编号及敷设

1. 电缆敷设方式

构筑物内：穿预埋管敷设或沿室内电缆沟、局部穿保护管明敷。

构筑物外：电缆采用穿保护管敷设。

2. 敷设要求

a. 直埋电缆埋深为地坪下0.7米。电缆在转弯处、直线段超过50米、进户处或与其他管道交叉处应设电缆标志。直埋电缆四周应铺50~100mm的细砂，并在上面覆盖砖块或混凝土板。过道路及管道交叉处穿钢管保护。管顶敷土深度不得小于1000mm。（过道路和进户段穿钢管保护，过道路两侧伸出路边0.5米，进户段伸出建筑物 1米）。直埋敷设电缆与建筑物地下基础间的最小距离为600mm。

b. 仪表与控制电缆应尽量避免与电力电缆平行敷设，同电缆沟敷设时，电力电缆应放在控制电缆的上层，其平行间距不小于200mm。

c. 埋地敷设的电缆不应沿任何地下管道的上方或下方平行敷设。当沿地下管道两侧平行敷设或与其交叉时，最小净距离应符合以下规定：

1 与易燃、易爆介质的管道平行时为 1000mm，交叉时为 500mm;

2 与热力管道平行时为 2000mm，交叉时为 500mm；

3 与水管或其他工艺管道平行或交叉时均为 500mm。

当图示与工艺管道位置冲突时，自控管缆根据间距要求按实际情况调整位置

d. 电缆进户、过道路必须穿管保护，其保护管、进户点孔洞必须采用防火材料严密堵实封死。

e. 距地2米内明敷电缆需穿保护管敷设。

七、防雷及接地

1. 本次工程建筑物电子信息系统雷电防护等级为D级。

2. 设备正常不带电的金属部分，均应作保护接地。

3. 自控系统中各设备的接地应符合设备安装说明书的要求。

4. 自控系统中用以降低电磁干扰的部件如电缆的屏蔽层、设备上的屏蔽接地端子等，均应作屏蔽接地。

5. 金属电缆支架、电缆管、铠装电缆金属铠装层必须可靠接地。

6. 自控系统与电气、防雷共用接地装置，共用接地装置由电气专业实施，接地电阻不大于1欧姆。

7. 现场仪表的工作接地（即屏蔽接地和信号回路接地）应仅在控制室（现场控制站）侧接地。对于被要求在现场接地的现场仪表（如流量计，根据仪表说明书要求）应仅在现场接地。对于在两侧均需接地的仪表应将两个接地点做电气隔离。

八、与上级通讯接口

1. 全厂自控系统与上级自控系统通讯，通讯接口采用以太网，方式采用租用社会光纤或无线上传，自控系统承包商需根据上位系统要求为上位系统预留相应的软硬件接口。具体要求由上位系统负责单位提供。

九、选型原则

1、主要仪表配置选用专业仪表厂商生产的专用在线产品，能满足实时监控连续测定的要求。

2、自控系统的软硬件的选择配置应符合国家有关标准，确保产品可靠、开放性，以满足产品的二期开发、升级和远期扩展的需要。

3、控制设备I/O接口容量远期留有20%备用量；内存留有50%余量。

4、本工程中所有设备选型均参照性能优良可靠、性价比高的标准。关键控制设备及水质检测、过程控制仪表采用优质设备，以确保系统运行的可靠、稳定。建设过程中，须严格参照设计选型或高于设计选型的标准实施。

十、网络安全

本工程网络安全保护等级按二级设计。自控系统应配套建设完善的网络安全防护设施，如在对外网络接口处配置防火墙或网闸，安防系统与自控系统边界隔离，上位机服务器木马、病毒、恶意共计防护，配置专用网络安全审计软件等。具体配置应根据二级等保建设与测评要求确定并满足GB/T 22239-2019《信息安全技术 网络安全等级保护基本要求》、GB/T 22240-2020《信息安全技术 网络安全等级保护定级指南》相关规定。

十一、其他需要说明的内容

1. 其他未尽事宜参见相关设计规范。

			校核 CHECKED	赵政	赵政	阶段 STAGE	施工图设计
审核 AGREED	闵海燕	闵海燕	校对 CHECKED	赵政	赵政	专业 SPECIALITY	自控及仪表
设计负责人 CHIEF DESIGNER	葛杨	葛杨	设计 DESIGNED	洪鼎立	洪鼎立	比例 SCALE	1:1
专业负责人 SPECIALITY SPONSOR	洪鼎立	洪鼎立	制图 DRAWING			日期 DATE	2026.10.15

上海市政工程设计研究总院(集团)有限公司
SHANGHAI MUNICIPAL ENGINEERING DESIGN INSTITUTE (GROUP) CO., LTD.

三亚市生活垃圾转运站设备更新提标改造项目（设计）

自控系统设计说明

项目编号 PROJECT NO.	2026HQ043SS
子项名称 SUB ITEM	
图号 DRAWING NO.	DC100I-00-03
修正号 REV NO.	



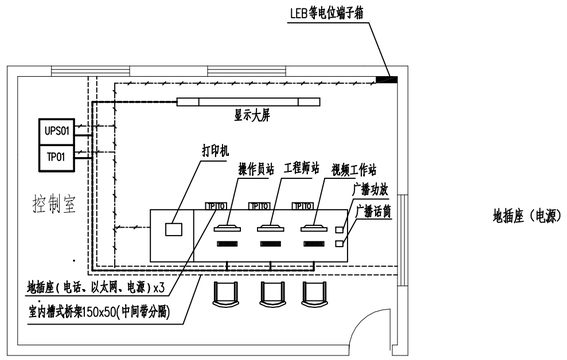

地插座（电源）

中控室平面布置图

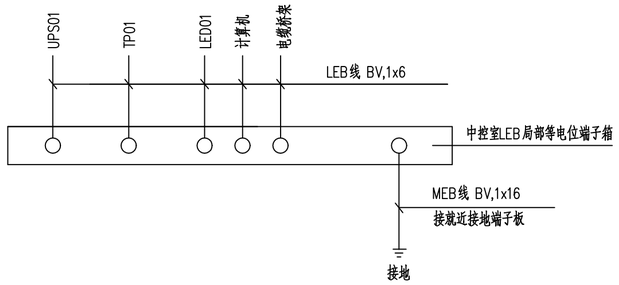

等电位系统连接图

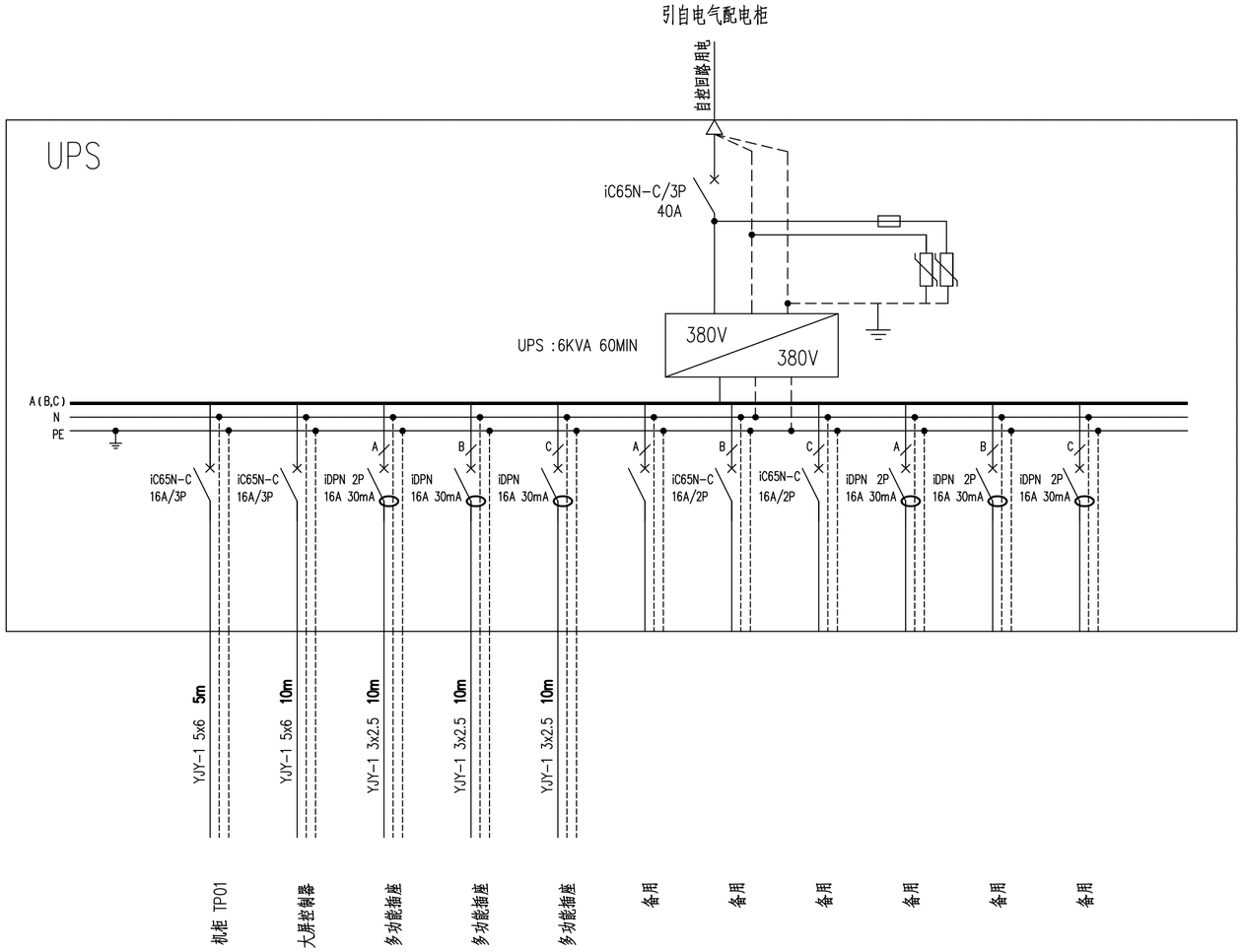

UPS柜配电系统图

说明：

1、计算机系统电源引自控制室UPS。

3、控制室内铺防静电架空楼面并采用吊顶。

4、控制室内计算机等布置可视装潢及业主要求作适当调整.

5、控制室中电缆在防静电地板下沿金属桥架敷设。

6、本构筑物在控制室设局部等电位联结端子板（LEB），底边离地面0.05m墙上暗装。
LEB线在土建施工时尽量暗敷在粉刷层内及敷设于防静电地板下。接地电阻<1Ω。

			校核 CHECKED	赵政	赵政	阶段 STAGE	施工图设计
审核 AGREED	闻海燕	闻海燕	校对 CHECKED	赵政	赵政	专业 SPECIALITY	自控及仪表
设计负责人 CHIEF DESIGNER	葛杨	葛杨	设计 DESIGNED	洪鼎立	洪鼎立	比例 SCALE	1:1
专业负责人 SPECIALITY SPONSOR	洪鼎立	洪鼎立	制图 DRAWING			日期 DATE	2026.10.15

上海市政工程设计研究总院(集团)有限公司
SHANGHAI MUNICIPAL ENGINEERING DESIGN INSTITUTE (GROUP) CO., LTD.

三亚市生活垃圾转运站设备更新提标改造项目（设计）

控制室布置示意图

项目编号 PROJECT NO.	2026HQ043SS
子项名称 SUB ITEM	
图号 DRAWING NO.	DC100I-00-04
修正号 REV NO.	

景观 总体 | 水工 环卫 | 道路 桥梁 | 设备 暖通 | 电气 仪表 | 建筑 结构 | 给水 排水 | 会签

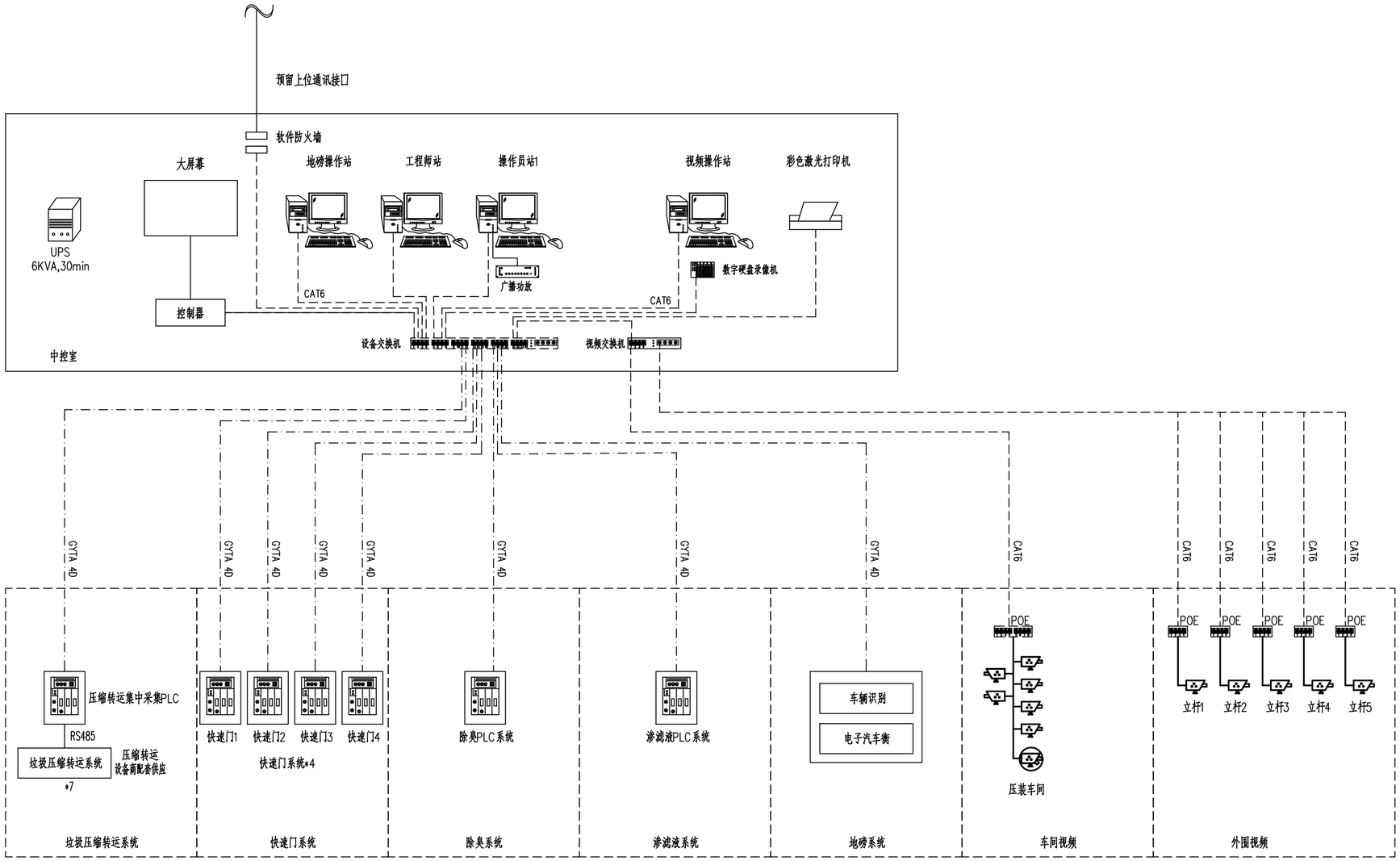

图例：

光纤

网线

控制系统拓扑图

注：本图所示自控系统均由厂家集成配套提供。

			校核 CHECKED	赵政	赵政	阶段 STAGE	施工图设计
审核 AGREED	闵海燕	闵海燕	校对 CHECKED	赵政	赵政	专业 SPECIALITY	自控及仪表
设计负责人 CHIEF DESIGNER	葛杨	葛杨	设计 DESIGNED	洪鼎立	洪鼎立	比例 SCALE	1:1
专业负责人 SPECIALITY SPONSOR	洪鼎立	洪鼎立	制图 DRAWING			日期 DATE	2026.10.15

上海市政工程设计研究总院(集团)有限公司
SHANGHAI MUNICIPAL ENGINEERING DESIGN INSTITUTE (GROUP) CO., LTD.

三亚市生活垃圾转运站设备更新提标改造项目（设计）

临春河垃圾转运站控制系统拓扑图

项目编号 PROJECT NO.	2026HQ043SS
子项名称 SUB ITEM	
图号 DRAWING NO.	DC100I-01-01
修正号 REV NO.	

01临春河垃圾转运站-自控材料表				
序号	名称	技术规格	单位	数量
一	检测仪表			
1	渗滤液区域现场检测仪表	工艺需求，由承包商配套提供	批	1
2	安装附件	包括电缆、支架、现场保护箱等	套	1
二	中控系统			
1	操作员站	I7/32G/1TB SSD/独立显卡/win11主机+27″/2K显示器	套	1
2	工程师站	I9/32G/1TB SSD/独立显卡/win11主机+27″/2K显示器	套	1
3	彩色激光打印机	A4 1200x1200dpi 15~30ppm	套	1
4	交换机	24电口 全千兆 POE	套	1
5	不间断电源	在线式6KVA/0.5H，含主机、电池柜，带过电压保护装置	套	1
6	计算机操作台	根据业主要求定制，不低于4联+打印机位，配套3座椅	套	1
7	大屏幕	P1.5室内全彩 LED屏，含控制器、安装支架等 参考尺寸：2x4m 8平方	套	1
8	上位机监控系统	集成各工艺设备监控，实现生产数据管理，生成各类报表、趋势图，供统计、分析，集成各类数据交换接口，功能模块至少包含实时状态显示、趋势曲线、故障报警、数据报表、设备操作、维保提醒、权限管理、参数配置、工作日志等	套	1
9	数据上传接口软件	提供与上级管理部门监控系统的数据接口，负责将上传数据（压机运行数据、除臭运行数据、污水运行数据、称重数据等）进行收集、整理及归类，按照用户提供的接口规范、传输协议、数据格式及功能需求等开发接口代码实现数据交互，配合上级监控中心完成数据收集工作。	套	1
10	上位机组态软件	组态王 KingView 512点 开发版 含运行功能	套	1
11	数据库系统软件	Microsoft SQL Server 企业版	套	1
12	软件防火墙	火绒安全软件 主机防火墙，自定义 IP / 端口规则、联网控制	套	1
13	垃圾压缩转运系统	设备厂商成套提供，包含：系统软硬件、检测仪表、线缆等	项	1
14	快速门系统	设备厂商成套提供，包含：系统软硬件、检测仪表、线缆等	项	1
15	除臭系统	设备厂商成套提供，包含：系统软硬件、检测仪表、线缆等	项	1
16	地磅系统	设备厂商成套提供，包含：系统软硬件、检测仪表、线缆等	项	1
17	渗滤液系统	设备厂商成套提供，包含：系统软硬件、检测仪表、线缆等	项	1
18	系统机柜	高×宽×深=2000mm×800mm×600mm 碳钢	台	1

01临春河垃圾转运站-自控材料表				
三	视频监控			
1	室内高清枪型摄像机	POE型式，红外夜视型，不低于400万，IP65	套	6
2	室外高清枪型摄像机	POE型式，红外夜视型，不低于400万，2.7-12mm变焦，IP66	套	5
3	室内高清球型摄像机	POE型式，红外夜视型，不低于400万，23倍光学变焦IP65	套	1
4	立杆	4.5米，不锈钢，含基础预埋件,集成1根枪机横臂、监控箱	套	5
5	枪机支架	壁装支架，角度可调	套	11
6	球机支架	壁装支架，角度可调	套	1
7	避雷器	多合一	套	12
8	交换机	4光8电/全千兆/含光模块	套	1
9	POE交换机	1光2电/全千兆/含光模块	套	5
10	POE交换机	8口/全千兆	套	1
11	数字硬盘录像机	16路，硬盘容量：2X8TB，储存时间30天	套	1
12	视频工作站	I7/32G/1TB SSD/独立显卡/win11主机+27″/2K显示器	套	1
13	视频监视软件	摄像机供货商配套提供 监控客户端，预览、回放、告警	套	1
四	语音广播			
1	广播话筒	桌面式	套	1
2	合并式功放	定压型120W/AUX接口/带二分区独立控制	套	1
3	防水音柱	定压型30W	套	2
4	数字式对讲机	大功率	只	3
五	辅材			
1	网线	超六类网线	米	600
2	光纤	单膜四芯光缆	米	400
3	保护管	ø80热镀锌钢管	米	600
4	电源电缆	YJY-1 5x6	米	15
5	电源电缆	YJY-1 3x2.5	米	30
6	电缆桥架	200x100，槽式，不锈钢304，配全套安装附件	米	20
7	地插座（电话、以太网）		套	3
8	地插座（电源）		套	3
9	等电位端子箱	50X4紫铜板	套	1
10	接地线	BV ,1x6	套	20

			校核 CHECKED	赵政	赵政	阶段 STAGE	施工图设计
审核 AGREED	阎海燕	阎海燕	校对 CHECKED	赵政	赵政	专业 SPECIALITY	自控及仪表
设计负责人 CHIEF DESIGNER	葛杨	葛杨	设计 DESIGNED	洪鼎立	洪鼎立	比例 SCALE	1:1
专业负责人 SPECIALITY SPONSOR	洪鼎立	洪鼎立	制图 DRAWING			日期 DATE	2026.10.15

上海市政工程设计研究总院(集团)有限公司
SHANGHAI MUNICIPAL ENGINEERING DESIGN INSTITUTE (GROUP) CO., LTD.

三亚市生活垃圾转运站设备更新提标改造项目（设计）

临春河垃圾转运站自控系统材料表

项目编号 PROJECT NO.	2026HQ043SS
子项名称 SUB ITEM	
图号 DRAWING NO.	DC100I-01-03
修正号 REV NO.	

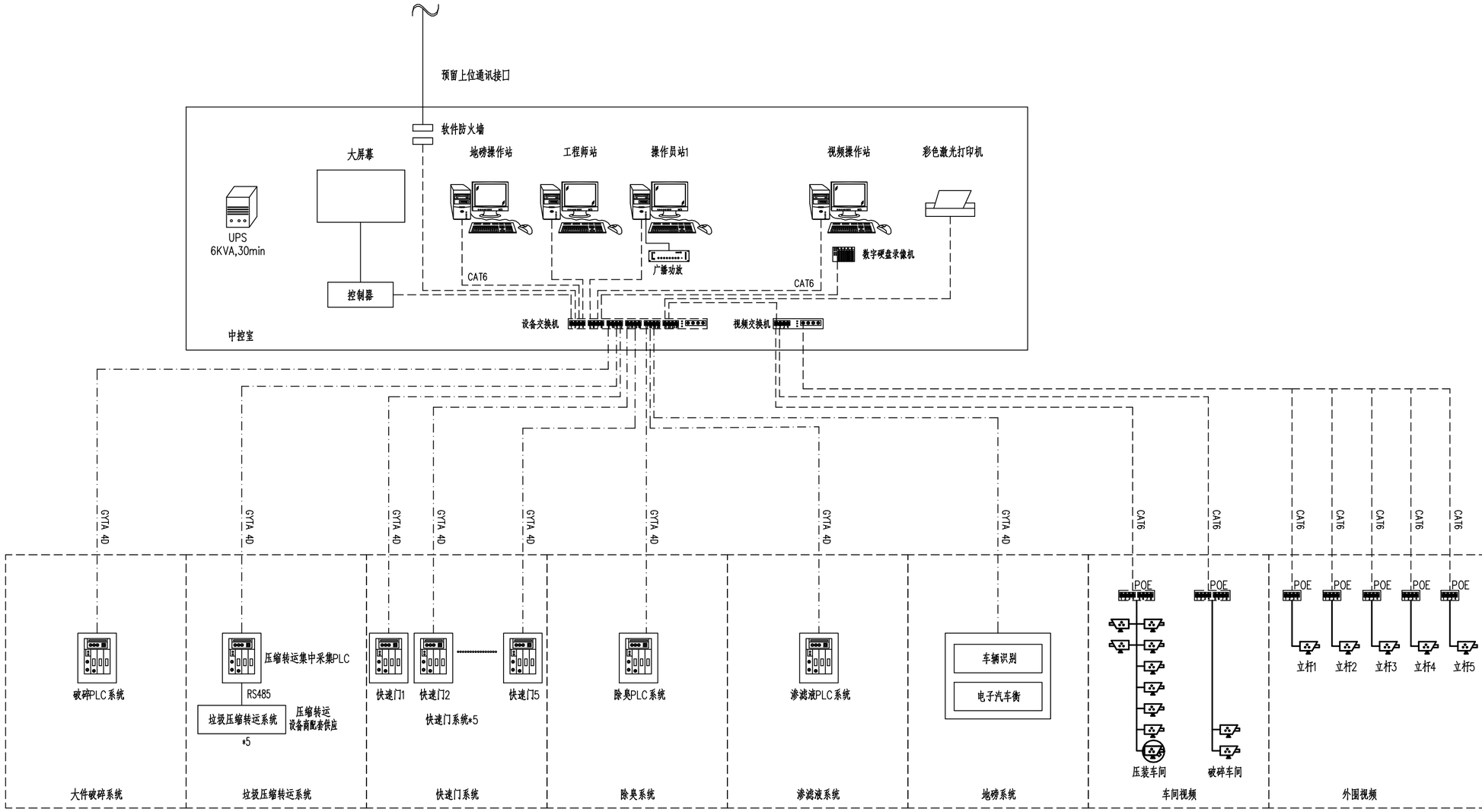

图例：

光纤

网线

控制系统拓扑图

注：本图所示自控系统均由厂家集成配套提供。

			校核 CHECKED	赵政	赵政	阶段 STAGE	施工图设计
审核 AGREED	闻海燕	闻海燕	校对 CHECKED	赵政	赵政	专业 SPECIALITY	自控及仪表
设计负责人 CHIEF DESIGNER	葛杨	葛杨	设计 DESIGNED	洪鼎立	洪鼎立	比例 SCALE	1:1
专业负责人 SPECIALITY SPONSOR	洪鼎立	洪鼎立	制图 DRAWING			日期 DATE	2026.10.15

上海市政工程设计研究总院(集团)有限公司
SHANGHAI MUNICIPAL ENGINEERING DESIGN INSTITUTE (GROUP) CO., LTD.

三亚市生活垃圾转运站设备更新提标改造项目（设计）

鹿回头垃圾转运站控制系统拓扑图

项目编号 PROJECT NO.	2026HQ043SS
子项名称 SUB ITEM	
图号 DRAWING NO.	DC100I-02-01
修正号 REV NO.	

总体 | 环卫 | 桥梁 | 暖通 | 仪表 | 结构 | 给水 | 会签

02鹿回头垃圾转运站-自控材料表

序号	名称	技术规格	单位	数量
一	检测仪表			
1	渗滤液区域现场检测仪表	工艺需求，由承包商配套提供	批	1
2	安装附件	包括电缆、支架、现场保护箱等	套	1
二	中控系统			
1	操作员站	I7/32G/1TB SSD/独立显卡/win11主机+27″/2K显示器	套	1
2	工程师站	I9/32G/1TB SSD/独立显卡/win11主机+27″/2K显示器	套	1
3	彩色激光打印机	A4 1200x1200dpi 15~30ppm	套	1
4	交换机	24电口 全千兆 POE	套	1
5	不间断电源	在线式6KVA/0.5H，含主机、电池柜，带过电压保护装置	套	1
6	计算机操作台	根据业主要求定制，不低于4联+打印机位，配套3座椅	套	1
7	大屏幕	P1.5室内全彩 LED屏，含控制器、安装支架等 参考尺寸：2x4m 8平方	套	1
8	上位机监控系统	集成各工艺设备监控，实现生产数据管理，生成各类报表、趋势图，供统计、分析，集成各类数据交换接口，功能模块至少包含实时状态显示、趋势曲线、故障报警、数据报表、设备操作、维保提醒、权限管理、参数配置、工作日志等	套	1
9	数据上传接口软件	提供与上级管理部门监控系统的数据接口，负责将上传数据（压机运行数据、除臭运行数据、污水运行数据、称重数据等）进行收集、整理及归类，按照用户提供的接口规范、传输协议、数据格式及功能需求等开发接口代码实现数据交互，配合上级监控中心完成数据收集工作。	套	1
10	上位机组态软件	组态王 KingView 512点 开发版 含运行功能	套	1
11	数据库系统软件	Microsoft SQL Server 企业版	套	1
12	软件防火墙	火绒安全软件 主机防火墙，自定义 IP / 端口规则、联网控制		
13	垃圾压缩转运系统	设备厂商成套提供，包含：系统软硬件、检测仪表、线缆等	项	1
14	快速门系统	设备厂商成套提供，包含：系统软硬件、检测仪表、线缆等	项	1
15	除臭系统	设备厂商成套提供，包含：系统软硬件、检测仪表、线缆等	项	1
16	地磅系统	设备厂商成套提供，包含：系统软硬件、检测仪表、线缆等	项	1
17	渗滤液系统	设备厂商成套提供，包含：系统软硬件、检测仪表、线缆等	项	1
18	大件破碎系统	设备厂商成套提供，包含：系统软硬件、检测仪表、线缆等	项	1
19	系统机柜	高×宽×深=2000mm×800mm×600mm 碳钢	台	1

02鹿回头垃圾转运站-自控材料表

序号	名称	技术规格	单位	数量
三	视频监控			
1	室内高清枪型摄像机	POE型式，红外夜视型，不低于400万，IP65	套	10
2	室外高清枪型摄像机	POE型式，红外夜视型，不低于400万，2.7-12mm变焦，IP66	套	5
3	室内高清球型摄像机	POE型式，红外夜视型，不低于400万，23倍光学变焦IP65	套	1
4	立杆	4.5米，不锈钢，含基础预埋件,集成1根枪机横臂、监控箱	套	5
5	枪机支架	壁装支架，角度可调	套	15
6	球机支架	壁装支架，角度可调	套	1
7	避雷器	多合一	套	16
8	交换机	4光4电/全千兆/含光模块	套	1
9	POE交换机	1光2电/全千兆/含光模块	套	5
10	POE交换机	16口/全千兆	套	1
11	POE交换机	5口/全千兆	套	1
12	数字硬盘录像机	32路，硬盘容量：2X12TB，储存时间30天	套	1
13	视频工作站	I7/32G/1TB SSD/独立显卡/win11主机+27″/2K显示器	套	1
14	视频监视软件	摄像机供货商配套提供 监控客户端，预览、回放、告警	套	1
四	语音广播			
1	广播话筒	桌面式	套	1
2	合并式功放	定压型120W/AUX接口/带二分区独立控制	套	1
3	防水音柱	定压型30W	套	2
4	数字式对讲机	大功率	只	3
五	辅材			
1	网线	超六类网线	米	800
2	光纤	单膜四芯光缆	米	400
3	保护管	ø80热镀锌钢管	米	800
4	电源电缆	YJY-1 5x6	米	15
5	电源电缆	YJY-1 3x2.5	米	30
6	电缆桥架	200x100，槽式，不锈钢304，配全套安装附件	米	20
7	地插座（电话、以太网）		套	3
8	地插座（电源）		套	3
9	等电位端子箱	50X4紫铜板	套	1
10	接地线	BV ,1x6	套	20

			校核 CHECKED	赵政	赵政	阶段 STAGE	施工图设计	上海市政工程设计研究总院(集团)有限公司 SHANGHAI MUNICIPAL ENGINEERING DESIGN INSTITUTE (GROUP) CO., LTD.
审核 AGREED	闵海燕	闵海燕	校对 CHECKED	赵政	赵政	专业 SPECIALITY	自控及仪表	
设计负责人 CHIEF DESIGNER	葛杨	葛杨	设计 DESIGNED	洪鼎立	洪鼎立	比例 SCALE	1:1	
专业负责人 SPECIALITY SPONSOR	洪鼎立	洪鼎立	制图 DRAWING			日期 DATE	2026.10.15	

三亚市生活垃圾转运站设备更新提标改造项目（设计）

鹿回头垃圾转运站自控系统材料表

项目编号 PROJECT NO.	2026HQ043SS
子项名称 SUB ITEM	
图号 DRAWING NO.	DC100I-02-03
修正号 REV. NO.	

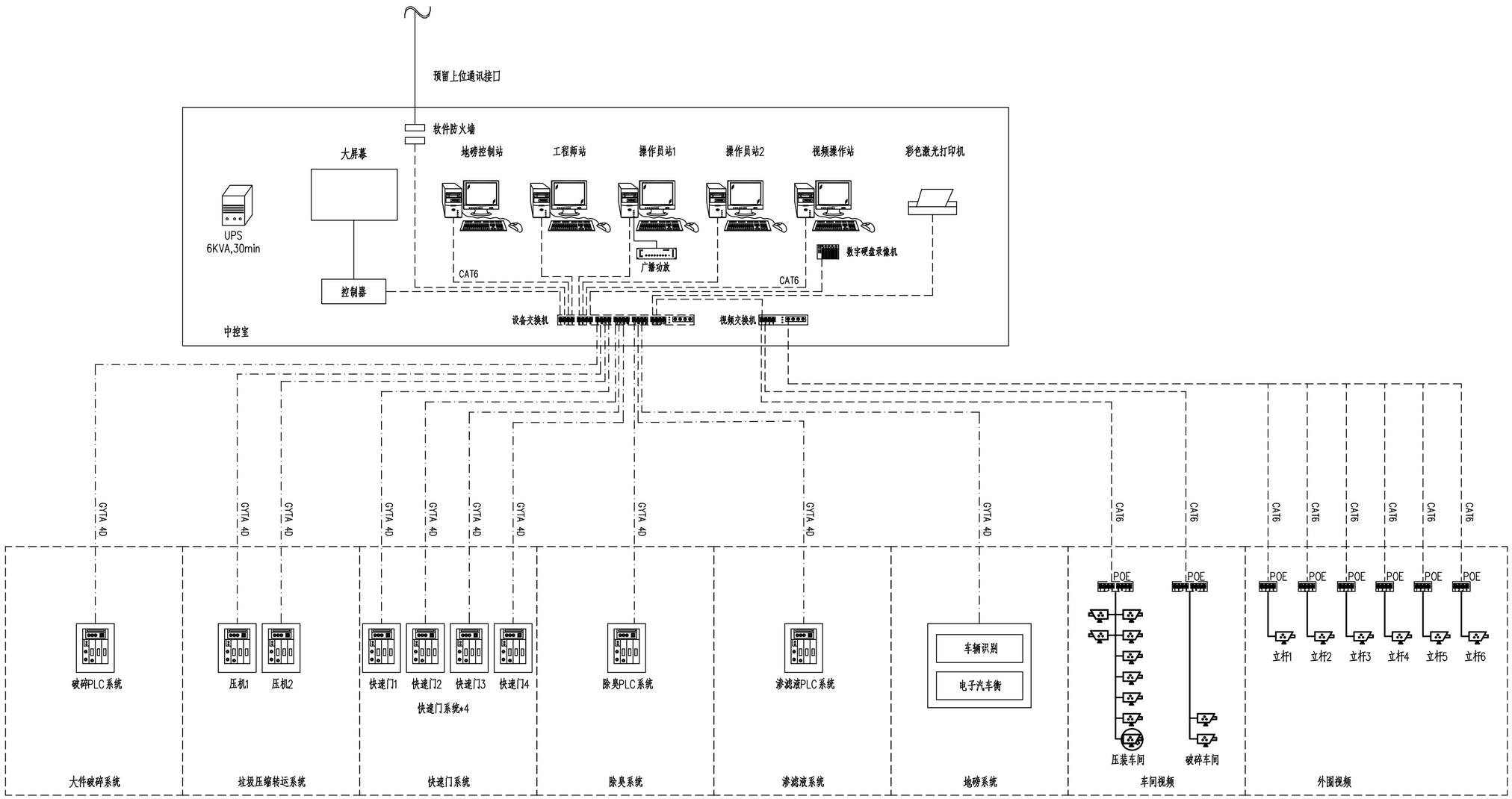

图例：

光纤

网线

控制系统拓扑图

注：本图所示自控系统均由厂家集成配套提供。

			校核 CHECKED	赵政	赵政	阶段 STAGE	施工图设计
审核 AGREED	闻海燕	闻海燕	校对 CHECKED	赵政	赵政	专业 SPECIALITY	自控及仪表
设计负责人 CHIEF DESIGNER	葛杨	葛杨	设计 DESIGNED	洪鼎立	洪鼎立	比例 SCALE	1:1
专业负责人 SPECIALITY SPONSOR	洪鼎立	洪鼎立	制图 DRAWING			日期 DATE	2026.10.15

上海市政工程设计研究总院(集团)有限公司
SHANGHAI MUNICIPAL ENGINEERING DESIGN INSTITUTE (GROUP) CO., LTD.

三亚市生活垃圾转运站设备更新提标改造项目（设计）

金鸡岭垃圾转运站控制系统拓扑图

项目编号 PROJECT NO.	2026HQ043SS
子项名称 SUB ITEM	
图号 DRAWING NO.	DC100I-03-01
修正号 REV NO.	

会签	给水	排水	建筑	结构	电气	仪表	设备	暖通	道路	桥梁	水工	环卫	景观	总体

03金鸡岭垃圾转运站—自控材料表

序号	名称	技术规格	单位	数量
一	检测仪表			
1	渗滤液区域现场检测仪表	工艺需求，由承包商配套提供	批	1
2	安装附件	包括电缆、支架、现场保护箱等	套	1
二	中控系统			
1	操作员站	I7/32G/1TB SSD/独立显卡/win11主机+27″/2K显示器	套	2
2	工程师站	I9/32G/1TB SSD/独立显卡/win11主机+27″/2K显示器	套	1
3	彩色激光打印机	A4 1200x1200dpi 15~30ppm	套	1
4	交换机	24电口 全千兆 POE	套	1
5	不间断电源	在线式6KVA/0.5H，含主机、电池柜，带过电压保护装置	套	1
6	计算机操作台	根据业主要求定制，不低于5联+打印机位，配套3座椅	套	1
7	大屏幕	P1.5室内全彩LED屏，含控制器、安装支架等 参考尺寸：2x4m 8平方	套	1
8	上位机监控系统	集成各工艺设备监控，实现生产数据管理，生成各类报表、趋势图，供统计、分析，集成各类数据交换接口，功能模块至少包含实时状态显示、趋势曲线、故障报警、数据报表、设备操作、维保提醒、权限管理、参数配置、工作日志等	套	2
9	数据上传接口软件	提供与上级管理部门监控系统的数据接口，负责将上传数据（压机运行数据、除臭运行数据、污水运行数据、称重数据等）进行收集、整理及归类，按照用户提供的接口规范、传输协议、数据格式及功能需求等开发接口代码实现数据交互，配合上级监控中心完成数据收集工作。	套	1
10	上位机组态软件	组态王 KingView 512点 开发版 含运行功能	套	2
11	数据库系统软件	Microsoft SQL Server 企业版	套	1
12	软件防火墙	火绒安全软件 主机防火墙，自定义 IP / 端口规则、联网控制	套	1
13	垃圾压缩转运系统	设备厂商成套提供，包含：系统软硬件、检测仪表、线缆等	项	1
14	快速门系统	设备厂商成套提供，包含：系统软硬件、检测仪表、线缆等	项	1
15	除臭系统	设备厂商成套提供，包含：系统软硬件、检测仪表、线缆等	项	1
16	地磅系统	设备厂商成套提供，包含：系统软硬件、检测仪表、线缆等	项	1
17	渗滤液系统	设备厂商成套提供，包含：系统软硬件、检测仪表、线缆等	项	1
18	大件破碎系统	设备厂商成套提供，包含：系统软硬件、检测仪表、线缆等	项	1
19	系统机柜	高×宽×深=2000mm×800mm×600mm 碳钢	台	1

03金鸡岭垃圾转运站—自控材料表

序号	名称	技术规格	单位	数量
三	视频监控			
1	室内高清枪型摄像机	POE型式，红外夜视型，不低于400万，IP65	套	10
2	室外高清枪型摄像机	POE型式，红外夜视型，不低于400万，2.7-12mm变焦，IP66	套	6
3	室内高清球型摄像机	POE型式，红外夜视型，不低于400万，23倍光学变焦 IP65	套	1
4	立杆	4.5米，不锈钢，含基础预埋件，集成1根枪机横臂、监控箱	套	6
5	枪机支架	壁装支架，角度可调	套	16
6	球机支架	壁装支架，角度可调	套	1
7	避雷器	多合一	套	17
8	交换机	4光4电/全千兆/含光模块	套	1
9	POE交换机	1光2电/全千兆/含光模块	套	6
10	POE交换机	16口/全千兆	套	1
11	POE交换机	5口/全千兆	套	1
12	数字硬盘录像机	32路，硬盘容量：2X12TB，储存时间30天	套	1
13	视频工作站	I7/32G/1TB SSD/独立显卡/win11主机+27″/2K显示器	套	1
13	视频监视软件	摄像机供货商配套提供 监控客户端，预览、回放、告警	套	1
四	语音广播			
1	广播话筒	桌面式	套	1
2	合并式功放	定压型120W/AUX接口/带二分区独立控制	套	1
3	防水音柱	定压型30W	套	2
4	数字式对讲机	大功率	只	3
五	辅材			
1	网线	超六类网线	米	1000
2	光纤	单膜四芯光缆	米	400
3	保护管	ø80热镀锌钢管	米	1000
4	电源电缆	YJY-1 5x6	米	15
5	电源电缆	YJY-1 3x2.5	米	30
6	电缆桥架	200x100，槽式，不锈钢304，配全套安装附件	米	20
7	地插座（电话、以太网）		套	3
8	地插座（电源）		套	3
9	等电位端子箱	50X4紫铜板	套	1
10	接地线	BV ,1x6	套	20

			校核 CHECKED	赵政	赵政	阶段 STAGE	施工图设计
审核 AGREED	闻海燕	闻海燕	校对 CHECKED	赵政	赵政	专业 SPECIALITY	自控及仪表
设计负责人 CHIEF DESIGNER	葛杨	葛杨	设计 DESIGNED	洪鼎立	洪鼎立	比例 SCALE	1:1
专业负责人 SPECIALITY SPONSOR	洪鼎立	洪鼎立	制图 DRAWING			日期 DATE	2026.10.15

上海市政工程设计研究总院(集团)有限公司
SHANGHAI MUNICIPAL ENGINEERING DESIGN INSTITUTE (GROUP) CO., LTD.

三亚市生活垃圾转运站设备更新提标改造项目（设计）

金鸡岭垃圾转运站自控系统材料表

项目编号 PROJECT NO.	2026HQ043SS
子项名称 SUB ITEM	
图号 DRAWING NO.	DC100I-03-03
修正号 REV NO.	

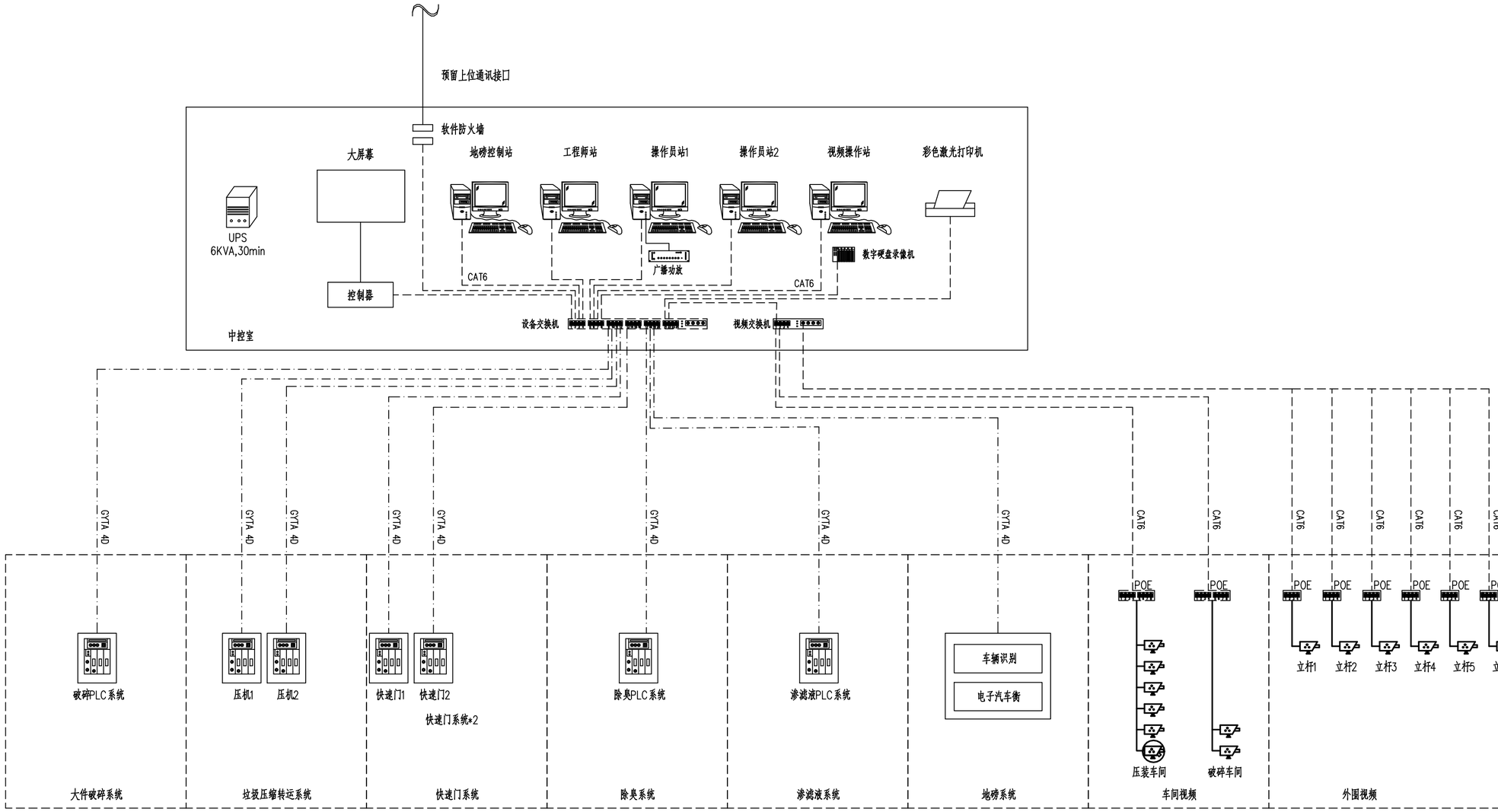

图例：

光纤

网线

控制系统拓扑图

注：本图所示自控系统均由厂家集成配套提供。

			校核 CHECKED	赵政	赵政	阶段 STAGE	施工图设计
审核 AGREED	闻海燕	闻海燕	校对 CHECKED	赵政	赵政	专业 SPECIALITY	自控及仪表
设计负责人 CHIEF DESIGNER	葛杨	葛杨	设计 DESIGNED	洪鼎立	洪鼎立	比例 SCALE	1:1
专业负责人 SPECIALITY SPONSOR	洪鼎立	洪鼎立	制图 DRAWING			日期 DATE	2026.10.15

上海市政工程设计研究总院(集团)有限公司
SHANGHAI MUNICIPAL ENGINEERING DESIGN INSTITUTE (GROUP) CO., LTD.

三亚市生活垃圾转运站设备更新提标改造项目（设计）

马岭垃圾转运站控制系统拓扑图

项目编号 PROJECT NO.	2026HQ043SS
子项名称 SUB ITEM	
图号 DRAWING NO.	DC100I-04-01
修正号 REV NO.	

专业	
总体	
环卫	水工
桥梁	道路
暖通	设备
仪表	电气
结构	建筑
排水	给水
会签	

04马岭垃圾转运站-自控材料表

序号	名称	技术规格	单位	数量
一	检测仪表			
1	渗滤液区域现场检测仪表	工艺需求，由承包商配套提供	批	1
2	安装附件	包括电缆、支架、现场保护箱等	套	1
二	中控系统			
1	操作员站	I7/32G/1TB SSD/独立显卡/win11主机+27″/2K显示器	套	2
2	工程师站	I9/32G/1TB SSD/独立显卡/win11主机+27″/2K显示器	套	1
3	彩色激光打印机	A4 1200x1200dpi 15~30ppm	套	1
4	交换机	24电口 全千兆 POE	套	1
5	不间断电源	在线式6KVA/0.5H，含主机、电池柜，带过电压保护装置	套	1
6	计算机操作台	根据业主要求定制，不低于5联+打印机位，配套3座椅	套	1
7	大屏幕	P1.5室内全彩 LED屏，含控制器、安装支架等 参考尺寸：2x4m 8平方	套	1
8	上位机监控系统	集成各工艺设备监控，实现生产数据管理，生成各类报表、趋势图，供统计、分析，集成各类数据交换接口，功能模块至少包含实时状态显示、趋势曲线、故障报警、数据报表、设备操作、维保提醒、权限管理、参数配置、工作日志等	套	2
9	数据上传接口软件	提供与上级管理部门监控系统的数据接口，负责将上传数据（压机运行数据、除臭运行数据、污水运行数据、称重数据等）进行收集、整理及归类，按照用户提供的接口规范、传输协议、数据格式及功能需求等开发接口代码实现数据交互，配合上级监控中心完成数据收集工作。	套	1
10	上位机组态软件	组态王 KingView 512点 开发版 含运行功能	套	2
11	数据库系统软件	Microsoft SQL Server 企业版	套	1
12	软件防火墙	火绒安全软件 主机防火墙，自定义 IP / 端口规则、联网控制	套	1
13	垃圾压缩转运系统	设备厂商成套提供，包含：系统软硬件、检测仪表、线缆等	项	1
14	快速门系统	设备厂商成套提供，包含：系统软硬件、检测仪表、线缆等	项	1
15	除臭系统	设备厂商成套提供，包含：系统软硬件、检测仪表、线缆等	项	1
16	地磅系统	设备厂商成套提供，包含：系统软硬件、检测仪表、线缆等	项	1
17	渗滤液系统	设备厂商成套提供，包含：系统软硬件、检测仪表、线缆等	项	1
18	大件破碎系统	设备厂商成套提供，包含：系统软硬件、检测仪表、线缆等	项	1
19	系统机柜	高×宽×深=2000mm×800mm×600mm 碳钢	台	1

04马岭垃圾转运站-自控材料表

序号	名称	技术规格	单位	数量
三	视频监控			
1	室内高清枪型摄像机	POE型式，红外夜视型，不低于400万，IP65	套	7
2	室外高清枪型摄像机	POE型式，红外夜视型，不低于400万，2.7-12mm变焦，IP66	套	6
3	室内高清球型摄像机	POE型式，红外夜视型，不低于400万，23倍光学变焦IP65	套	1
4	立杆	4.5米，不锈钢，含基础预埋件,集成1根枪机横臂、监控箱	套	6
5	枪机支架	壁装支架，角度可调	套	13
6	球机支架	壁装支架，角度可调	套	1
7	避雷器	多合一	套	14
8	交换机	4光4电/全千兆/含光模块	套	1
9	POE交换机	1光2电/全千兆/含光模块	套	6
10	POE交换机	16口/全千兆	套	1
11	POE交换机	5口/全千兆	套	1
12	数字硬盘录像机	16路，硬盘容量：2X12TB，储存时间30天	套	1
13	视频工作站	I7/32G/1TB SSD/独立显卡/win11主机+27″/2K显示器	套	1
14	视频监视软件	摄像机供货商配套提供 监控客户端，预览、回放、告警	套	1
四	语音广播			
1	广播话筒	桌面式	套	1
2	合并式功放	定压型120W/AUX接口/带二分区独立控制	套	1
3	防水音柱	定压型30W	套	2
4	数字式对讲机	大功率	只	3
五	辅材			
1	网线	超六类网线	米	800
2	光纤	单膜四芯光缆	米	400
3	保护管	ø80热镀锌钢管	米	800
4	电源电缆	YJY-1 5x6	米	15
5	电源电缆	YJY-1 3x2.5	米	30
6	电缆桥架	200x100，槽式，不锈钢304，配全套安装附件	米	20
7	地插座（电话、以太网）		套	3
8	地插座（电源）		套	3
9	等电位端子箱	50X4紫铜板	套	1
10	接地线	BV ,1x6	套	20

			校核 CHECKED	赵政	赵政	阶段 STAGE	施工图设计
审核 AGREED	闻海燕	闻海燕	校对 CHECKED	赵政	赵政	专业 SPECIALITY	自控及仪表
设计负责人 CHIEF DESIGNER	葛杨	葛杨	设计 DESIGNED	洪鼎立	洪鼎立	比例 SCALE	1:1
专业负责人 SPECIALITY SPONSOR	洪鼎立	洪鼎立	制图 DRAWING			日期 DATE	2026.10.15

上海市政工程设计研究总院(集团)有限公司
SHANGHAI MUNICIPAL ENGINEERING DESIGN INSTITUTE (GROUP) CO., LTD.

三亚市生活垃圾转运站设备更新提标改造项目（设计）

马岭垃圾转运站自控系统材料表

项目编号 PROJECT NO.	2026HQ043SS
子项名称 SUB ITEM	
图号 DRAWING NO.	DC100I-04-03
修正号 REV NO.	

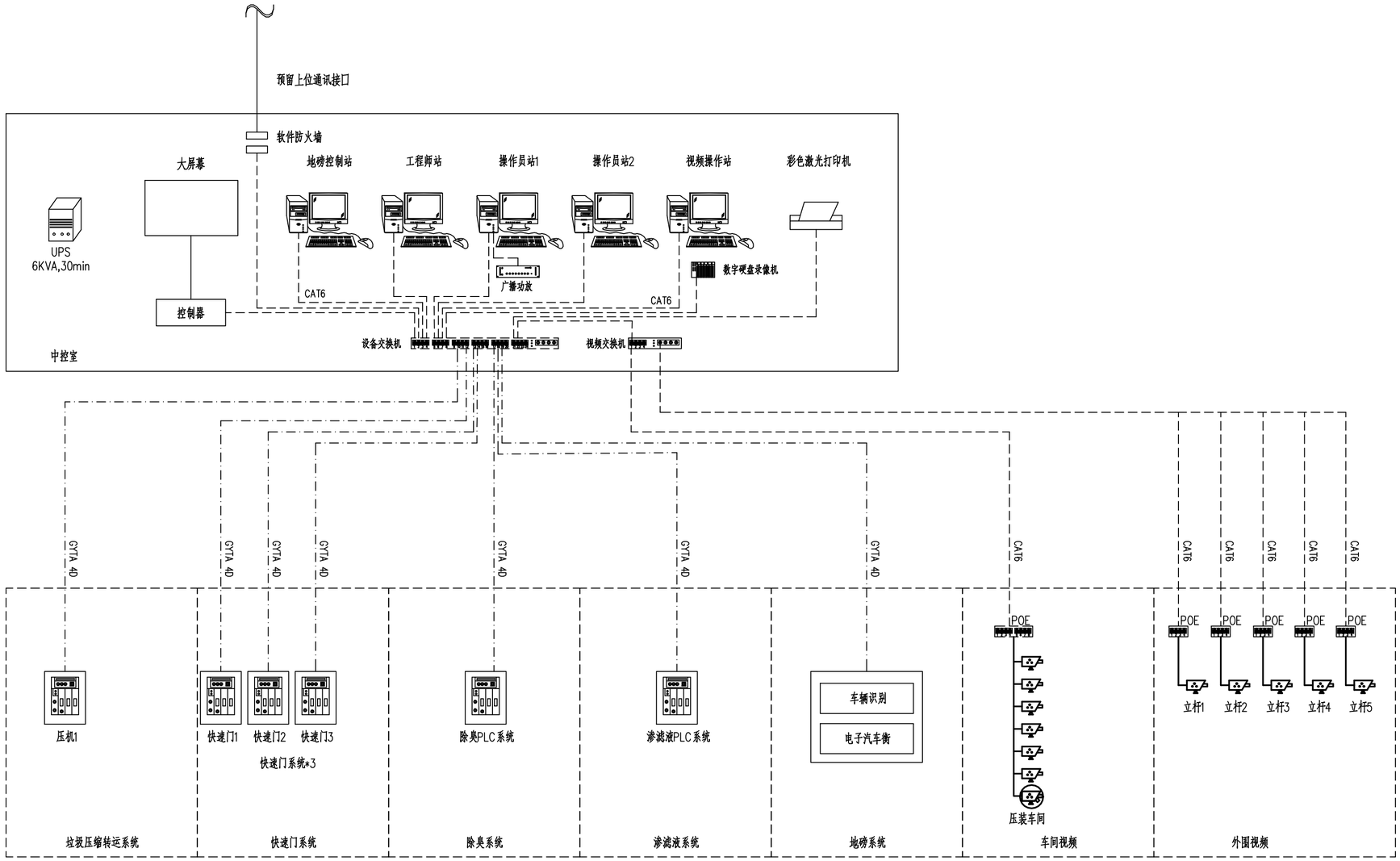

图例：

光纤

网线

控制系统拓扑图

注：本图所示自控系统均由厂家集成配套提供。

			校核 CHECKED	赵政	赵政	阶段 STAGE	施工图设计
审核 AGREED	闻海燕	闻海燕	校对 CHECKED	赵政	赵政	专业 SPECIALITY	自控及仪表
设计负责人 CHIEF DESIGNER	葛杨	葛杨	设计 DESIGNED	洪鼎立	洪鼎立	比例 SCALE	1:1
专业负责人 SPECIALITY SPONSOR	洪鼎立	洪鼎立	制图 DRAWING			日期 DATE	2026.10.15

上海市政工程设计研究总院(集团)有限公司
SHANGHAI MUNICIPAL ENGINEERING DESIGN INSTITUTE (GROUP) CO., LTD.

三亚市生活垃圾转运站设备更新提标改造项目（设计）

凤凰垃圾转运站控制系统拓扑图

项目编号 PROJECT NO.	2026HQ043SS
子项名称 SUB ITEM	
图号 DRAWING NO.	DC100I-05-01
修正号 REV NO.	

会签 | 给水 | 排水 | 建筑 | 结构 | 电气 | 仪表 | 设备 | 暖通 | 道路 | 桥梁 | 水工 | 环卫 | 景观 | 总体

05凤凰垃圾转运站-自控材料表

序号	名称	技术规格	单位	数量
一	检测仪表			
1	渗滤液区域现场检测仪表	工艺需求，由承包商配套提供	批	1
2	安装附件	包括电缆、支架、现场保护箱等	套	1
二	中控系统			
1	操作员站	I7/32G/1TB SSD/独立显卡/win11主机+27″/2K显示器	套	2
2	工程师站	I9/32G/1TB SSD/独立显卡/win11主机+27″/2K显示器	套	1
3	彩色激光打印机	A4 1200x1200dpi 15~30ppm	套	1
4	交换机	24电口 全千兆 POE	套	1
5	不间断电源	在线式6KVA/0.5H，含主机、电池柜，带过电压保护装置	套	1
6	计算机操作台	根据业主要求定制，不低于5联+打印机位，配套3座椅	套	1
7	大屏幕	P1.5室内全彩 LED屏，含控制器、安装支架等 参考尺寸：2x4m 8平方	套	1
8	上位机监控系统	集成各工艺设备监控，实现生产数据管理，生成各类报表、趋势图，供统计、分析，集成各类数据交换接口，功能模块至少包含实时状态显示、趋势曲线、故障报警、数据报表、设备操作、维保提醒、权限管理、参数配置、工作日志等	套	2
9	数据上传接口软件	提供与上级管理部门监控系统的数据接口，负责将上传数据（压机运行数据、除臭运行数据、污水运行数据、称重数据等）进行收集、整理及归类，按照用户提供的接口规范、传输协议、数据格式及功能需求等开发接口代码实现数据交互，配合上级监控中心完成数据收集工作。	套	1
10	上位机组态软件	组态王 KingView 512点 开发版 含运行功能	套	2
11	数据库系统软件	Microsoft SQL Server 企业版	套	1
12	软件防火墙	火绒安全软件 主机防火墙，自定义 IP / 端口规则、联网控制	套	1
13	垃圾压缩转运系统	设备厂商成套提供，包含：系统软硬件、检测仪表、线缆等	项	1
14	快速门系统	设备厂商成套提供，包含：系统软硬件、检测仪表、线缆等	项	1
15	除臭系统	设备厂商成套提供，包含：系统软硬件、检测仪表、线缆等	项	1
16	地磅系统	设备厂商成套提供，包含：系统软硬件、检测仪表、线缆等	项	1
17	渗滤液系统	设备厂商成套提供，包含：系统软硬件、检测仪表、线缆等	项	1
18	系统机柜	高×宽×深=2000mm×800mm×600mm 碳钢	台	1

05凤凰垃圾转运站-自控材料表

序号	名称	技术规格	单位	数量
三	视频监控			
1	室内高清枪型摄像机	POE型式，红外夜视型，不低于400万，IP65	套	6
2	室外高清枪型摄像机	POE型式，红外夜视型，不低于400万，2.7-12mm变焦，IP66	套	5
3	室内高清球型摄像机	POE型式，红外夜视型，不低于400万，23倍光学变焦IP65	套	1
4	立杆	4.5米，不锈钢，含基础预埋件,集成1 根枪机横臂、监控箱	套	5
5	枪机支架	壁装支架，角度可调	套	11
6	球机支架	壁装支架，角度可调	套	1
7	避雷器	多合一	套	12
8	交换机	4光4电/全千兆/含光模块	套	1
9	POE交换机	1光2电/全千兆/含光模块	套	5
10	POE交换机	16口/全千兆	套	1
11	数字硬盘录像机	16路，硬盘容量：2X12TB，储存时间30天	套	1
12	视频工作站	I7/32G/1TB SSD/独立显卡/win11主机+27″/2K显示器	套	1
13	视频监视软件	摄像机供货商配套提供 监控客户端，预览、回放、告警	套	1
四	语音广播			
1	广播话筒	桌面式	套	1
2	合并式功放	定压型120W/AUX接口/带二分区独立控制	套	1
3	防水音柱	定压型30W	套	2
4	数字式对讲机	大功率	只	3
五	辅材			
1	网线	超六类网线	米	600
2	光纤	单膜四芯光缆	米	400
3	保护管	ø80热镀锌钢管	米	600
4	电源电缆	YJY-1 5x6	米	15
5	电源电缆	YJY-1 3x2.5	米	30
6	电缆桥架	200x100，槽式，不锈钢304，配全套安装附件	米	20
7	地插座（电话、以太网）		套	3
8	地插座（电源）		套	3
9	等电位端子箱	50X4紫铜板	套	1
10	接地线	BV ,1x6	套	20

			校核 CHECKED	赵政	赵政	阶段 STAGE	施工图设计
审核 AGREED	闻海燕	闻海燕	校对 CHECKED	赵政	赵政	专业 SPECIALITY	自控及仪表
设计负责人 CHIEF DESIGNER	葛杨	葛杨	设计 DESIGNED	洪鼎立	洪鼎立	比例 SCALE	1:1
专业负责人 SPECIALITY SPONSOR	洪鼎立	洪鼎立	制图 DRAWING			日期 DATE	2026.10.15

上海市政工程设计研究总院(集团)有限公司
SHANGHAI MUNICIPAL ENGINEERING DESIGN INSTITUTE (GROUP) CO., LTD.

三亚市生活垃圾转运站设备更新提标改造项目（设计）

凤凰垃圾转运站自控系统材料表

项目编号 PROJECT NO.	2026HQ043SS
子项名称 SUB ITEM	
图号 DRAWING NO.	DC100I-05-03
修正号 REV NO.	

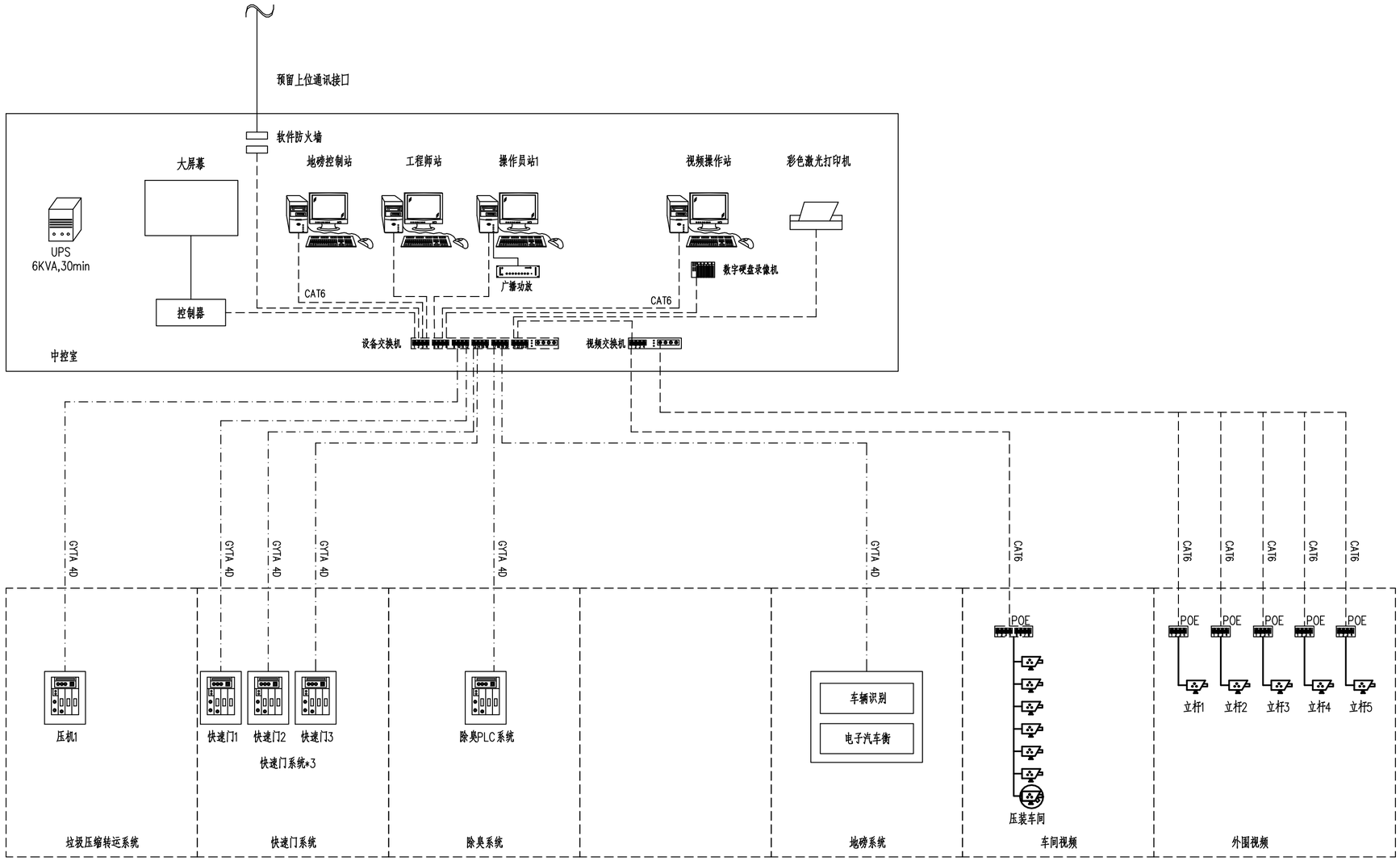

图例：

光纤

网线

控制系统拓扑图

注：本图所示自控系统均由厂家集成配套提供。

			校核 CHECKED	赵政	赵政	阶段 STAGE	施工图设计
审核 AGREED	闻海燕	闻海燕	校对 CHECKED	赵政	赵政	专业 SPECIALITY	自控及仪表
设计负责人 CHIEF DESIGNER	葛杨	葛杨	设计 DESIGNED	洪鼎立	洪鼎立	比例 SCALE	1:1
专业负责人 SPECIALITY SPONSOR	洪鼎立	洪鼎立	制图 DRAWING			日期 DATE	2026.10.15

上海市政工程设计研究总院(集团)有限公司
SHANGHAI MUNICIPAL ENGINEERING DESIGN INSTITUTE (GROUP) CO., LTD.

三亚市生活垃圾转运站设备更新提标改造项目（设计）

梅山垃圾转运站控制系统拓扑图

项目编号 PROJECT NO.	2026HQ043SS
子项名称 SUB ITEM	
图号 DRAWING NO.	DC100I-06-01
修正号 REV NO.	

会签 | 给水 | 排水 | 建筑 | 结构 | 电气 | 仪表 | 设备 | 暖通 | 道路 | 桥梁 | 水工 | 环卫 | 景观 | 总体

总体 | 景观
环卫 | 水工
桥梁 | 道路
暖通 | 设备
仪表 | 电气
结构 | 建筑
排水 | 给水
会签

06梅山垃圾转运站-自控材料表

序号	名称	技术规格	单位	数量
一	检测仪表			
1	渗滤液区域现场检测仪表	工艺需求，由承包商配套提供	批	1
2	安装附件	包括电缆、支架、现场保护箱等	套	1
二	中控系统			
1	操作员站	I7/32G/1TB SSD/独立显卡/win11主机+27″/2K显示器	套	1
2	工程师站	I9/32G/1TB SSD/独立显卡/win11主机+27″/2K显示器	套	1
3	彩色激光打印机	A4 1200x1200dpi 15~30ppm	套	1
4	交换机	24电口 全千兆 POE	套	1
5	不间断电源	在线式6KVA/0.5H，含主机、电池柜，带过电压保护装置	套	1
6	计算机操作台	根据业主要求定制，不低于4联+打印机位，配套3座椅	套	1
7	大屏幕	P1.5室内全彩 LED屏，含控制器、安装支架等 参考尺寸：2x4m 8平方	套	1
8	上位机监控系统	集成各工艺设备监控，实现生产数据管理，生成各类报表、趋势图，供统计、分析，集成各类数据交换接口，功能模块至少包含实时状态显示、趋势曲线、故障报警、数据报表、设备操作、维保提醒、权限管理、参数配置、工作日志等	套	1
9	数据上传接口软件	提供与上级管理部门监控系统的数据接口，负责将上传数据（压机运行数据、除臭运行数据、污水运行数据、称重数据等）进行收集、整理及归类，按照用户提供的接口规范、传输协议、数据格式及功能需求等开发接口代码实现数据交互，配合上级监控中心完成数据收集工作。	套	1
10	上位机组态软件	组态王 KingView 512点 开发版 含运行功能	套	1
11	数据库系统软件	Microsoft SQL Server 企业版	套	1
12	软件防火墙	火绒安全软件 主机防火墙，自定义 IP / 端口规则、联网控制	套	1
13	垃圾压缩转运系统	设备厂商成套提供，包含：系统软硬件、检测仪表、线缆等	项	1
14	快速门系统	设备厂商成套提供，包含：系统软硬件、检测仪表、线缆等	项	1
15	除臭系统	设备厂商成套提供，包含：系统软硬件、检测仪表、线缆等	项	1
16	地磅系统	设备厂商成套提供，包含：系统软硬件、检测仪表、线缆等	项	1
17	渗滤液系统	设备厂商成套提供，包含：系统软硬件、检测仪表、线缆等	项	1
18	系统机柜	高×宽×深=2000mm×800mm×600mm 碳钢	台	1

06梅山垃圾转运站-自控材料表

三	视频监控			
1	室内高清枪型摄像机	POE型式，红外夜视型，不低于400万，IP65	套	6
2	室外高清枪型摄像机	POE型式，红外夜视型，不低于400万，2.7-12mm变焦，IP66	套	5
3	室内高清球型摄像机	POE型式，红外夜视型，不低于400万，23倍光学变焦 IP65	套	1
4	立杆	4.5米，不锈钢，含基础预埋件,集成1根枪机横臂、监控箱	套	5
5	枪机支架	壁装支架，角度可调	套	11
6	球机支架	壁装支架，角度可调	套	1
7	避雷器	多合一	套	12
8	交换机	4光4电/全千兆/含光模块	套	1
9	交换机	1光2电/全千兆/含光模块	套	5
10	POE交换机	16口/全千兆	套	1
11	数字硬盘录像机	16路，硬盘容量：2X12TB，储存时间30天	套	1
12	视频工作站	I7/32G/1TB SSD/独立显卡/win11主机+27″/2K显示器	套	1
13	视频监视软件	摄像机供货商配套提供 监控客户端，预览、回放、告警	套	1
四	语音广播			
1	广播话筒	桌面式	套	1
2	合并式功放	定压型120W/AUX接口/带二分区独立控制	套	1
3	防水音柱	定压型30W	套	2
4	数字式对讲机	大功率	只	3
五	辅材			
1	网线	超六类网线	米	400
2	光纤	单膜四芯光缆	米	400
3	保护管	ø80热镀锌钢管	米	400
4	电源电缆	YJY-1 5x6	米	15
5	电源电缆	YJY-1 3x2.5	米	30
6	电缆桥架	200x100，槽式，不锈钢304，配全套安装附件	米	20
7	地插座（电话、以太网）		套	3
8	地插座（电源）		套	3
9	等电位端子箱	50X4紫铜板	套	1
10	接地线	BV ,1x6	套	20

			校核 CHECKED	赵政	赵政	阶段 STAGE	施工图设计	
审核 AGREED	闻海燕	闻海燕	校对 CHECKED	赵政	赵政	专业 SPECIALITY	自控及仪表	
设计负责人 CHIEF DESIGNER	葛杨	葛杨	设计 DESIGNED	洪鼎立	洪鼎立	比例 SCALE	1:1	
专业负责人 SPECIALITY SPONSOR	洪鼎立	洪鼎立	制图 DRAWING			日期 DATE	2026.10.15	

上海市政工程设计研究总院(集团)有限公司
SHANGHAI MUNICIPAL ENGINEERING DESIGN INSTITUTE (GROUP) CO., LTD.

三亚市生活垃圾转运站设备更新提标改造项目（设计）

梅山垃圾转运站自控系统材料表

项目编号 PROJECT NO.	2026HQ043SS
子项名称 SUB ITEM	
图号 DRAWING NO.	DC100I-06-03
修正号 REV NO.	

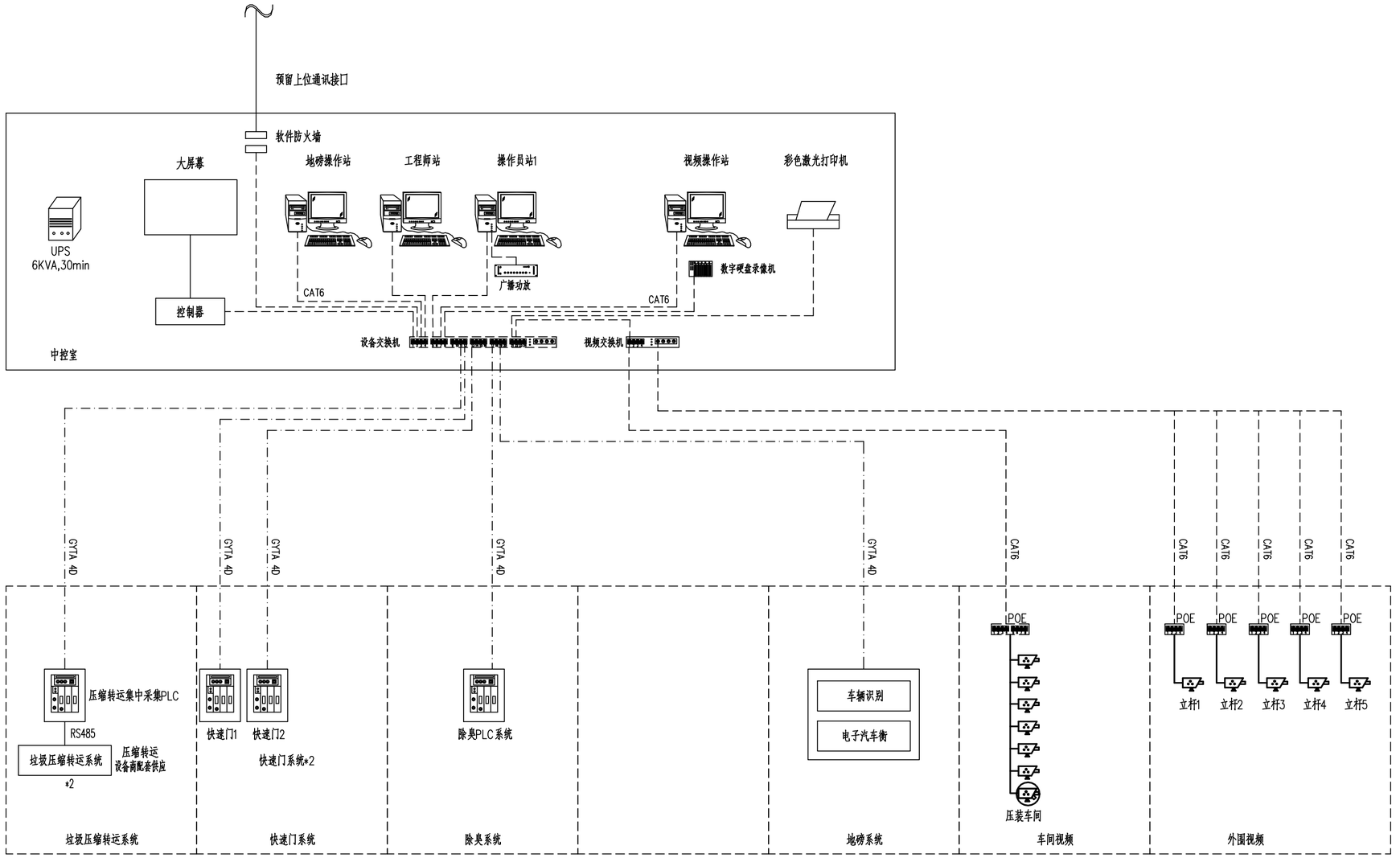

图例：

光纤

网线

控制系统拓扑图

注：本图所示自控系统均由厂家集成配套提供。

			校核 CHECKED	赵政	赵政	阶段 STAGE	施工图设计
审核 AGREED	闵海燕	闵海燕	校对 CHECKED	赵政	赵政	专业 SPECIALITY	自控及仪表
设计负责人 CHIEF DESIGNER	葛杨	葛杨	设计 DESIGNED	洪鼎立	洪鼎立	比例 SCALE	1:1
专业负责人 SPECIALITY SPONSOR	洪鼎立	洪鼎立	制图 DRAWING			日期 DATE	2026.10.15

上海市政工程设计研究总院(集团)有限公司
SHANGHAI MUNICIPAL ENGINEERING DESIGN INSTITUTE (GROUP) CO., LTD.

三亚市生活垃圾转运站设备更新提标改造项目（设计）

中心渔港垃圾转运站控制系统拓扑图

项目编号 PROJECT NO.	2026HQ043SS
子项名称 SUB ITEM	
图号 DRAWING NO.	DC100I-07-01
修正号 REV NO.	

总体 | 环卫 | 桥梁 | 通信 | 仪表 | 结构 | 排水 | 会签

07中心渔港垃圾转运站- 自控材料表				
序号	名称	技术规格	单位	数量
一	检测仪表			
1	渗滤液区域现场检测仪表	工艺需求，由承包商配套提供	批	1
2	安装附件	包括电缆、支架、现场保护箱等	套	1
二	中控系统			
1	操作员站	I7/32G/1TB SSD/独立显卡/win11主机+27″/2K显示器	套	1
2	工程师站	I9/32G/1TB SSD/独立显卡/win11主机+27″/2K显示器	套	1
3	彩色激光打印机	A4 1200x1200dpi 15~30ppm	套	1
4	交换机	24电口 全千兆 POE	套	1
5	不间断电源	在线式6KVA/0.5H，含主机、电池柜，带过电压保护装置	套	1
6	计算机操作台	根据业主要求定制，不低于4联+打印机位，配套3座椅	套	1
7	大屏幕	P1.5室内全彩 LED屏，含控制器、安装支架等 参考尺寸：2x4m 8平方	套	1
8	上位机监控系统	集成各工艺设备监控，实现生产数据管理，生成各类报表、趋势图，供统计、分析，集成各类数据交换接口，功能模块至少包含实时状态显示、趋势曲线、故障报警、数据报表、设备操作、维保提醒、权限管理、参数配置、工作日志等	套	1
9	数据上传接口软件	提供与上级管理部门监控系统的数据接口，负责将上传数据（压机运行数据、除臭运行数据、污水运行数据、称重数据等）进行收集、整理及归类，按照用户提供的接口规范、传输协议、数据格式及功能需求等开发接口代码实现数据交互，配合上级监控中心完成数据收集工作。	套	1
10	上位机组态软件	组态王 KingView 512点 开发版 含运行功能	套	1
11	数据库系统软件	Microsoft SQL Server 企业版	套	1
12	软件防火墙	火绒安全软件 主机防火墙，自定义 IP / 端口规则、联网控制	套	1
13	垃圾压缩转运系统	设备厂商成套提供，包含：系统软硬件、检测仪表、线缆等	项	1
14	快速门系统	设备厂商成套提供，包含：系统软硬件、检测仪表、线缆等	项	1
15	除臭系统	设备厂商成套提供，包含：系统软硬件、检测仪表、线缆等	项	1
16	地磅系统	设备厂商成套提供，包含：系统软硬件、检测仪表、线缆等	项	1
17	系统机柜	高×宽×深=2000mm×800mm×600mm 碳钢	台	1

07中心渔港垃圾转运站- 自控材料表				
三	视频监控			
1	室内高清枪型摄像机	POE型式，红外夜视型，不低于400万，IP65	套	6
2	室外高清枪型摄像机	POE型式，红外夜视型，不低于400万，2.7-12mm变焦，IP66	套	5
3	室内高清球型摄像机	POE型式，红外夜视型，不低于400万，23倍光学变焦 IP65	套	1
4	立杆	4.5米，不锈钢，含基础预埋件,集成1 根枪机横臂、监控箱	套	5
5	枪机支架	壁装支架，角度可调	套	11
6	球机支架	壁装支架，角度可调	套	1
7	避雷器	多合一	套	12
8	交换机	4光4电/全千兆/含光模块	套	1
9	交换机	1光2电/全千兆/含光模块	套	5
10	POE交换机	16口/全千兆	套	1
11	数字硬盘录像机	16路，硬盘容量：2X12TB，储存时间30天	套	1
12	视频工作站	I7/32G/1TB SSD/独立显卡/win11主机+27″/2K显示器	套	1
13	视频监视软件	摄像机供货商配套提供 监控客户端，预览、回放、告警	套	1
四	语音广播			
1	广播话筒	桌面式	套	1
2	合并式功放	定压型120W/AUX接口/带二分区独立控制	套	1
3	防水音柱	定压型30W	套	2
4	数字式对讲机	大功率	只	3
五	辅材			
1	网线	超六类网线	米	400
2	光纤	单膜四芯光缆	米	400
3	保护管	ø80热镀锌钢管	米	400
4	电源电缆	YJY-1 5x6	米	15
5	电源电缆	YJY-1 3x2.5	米	30
6	电缆桥架	200x100，槽式，不锈钢304，配全套安装附件	米	20
7	地插座（电话、以太网）		套	3
8	地插座（电源）		套	3
9	等电位端子箱	50X4紫铜板	套	1
10	接地线	BV ,1x6	套	20

			校核 CHECKED	赵政	赵政	阶段 STAGE	施工图设计
审核 AGREED	闻海燕	闻海燕	校对 CHECKED	赵政	赵政	专业 SPECIALITY	自控及仪表
设计负责人 CHIEF DESIGNER	葛 杨	葛杨	设计 DESIGNED	洪鼎立	洪鼎立	比例 SCALE	1:1
专业负责人 SPECIALITY SPONSOR	洪鼎立	洪鼎立	制图 DRAWING			日期 DATE	2026.10.15

上海市政工程设计研究总院(集团)有限公司
SHANGHAI MUNICIPAL ENGINEERING DESIGN INSTITUTE (GROUP) CO., LTD.

三亚市生活垃圾转运站设备更新提标改造项目（设计）

中心渔港垃圾转运站自控系统材料表

项目编号 PROJECT NO.	2026HQ043SS
子项名称 SUB ITEM	
图号 DRAWING NO.	DC100I-07-03
修正号 REV NO.	

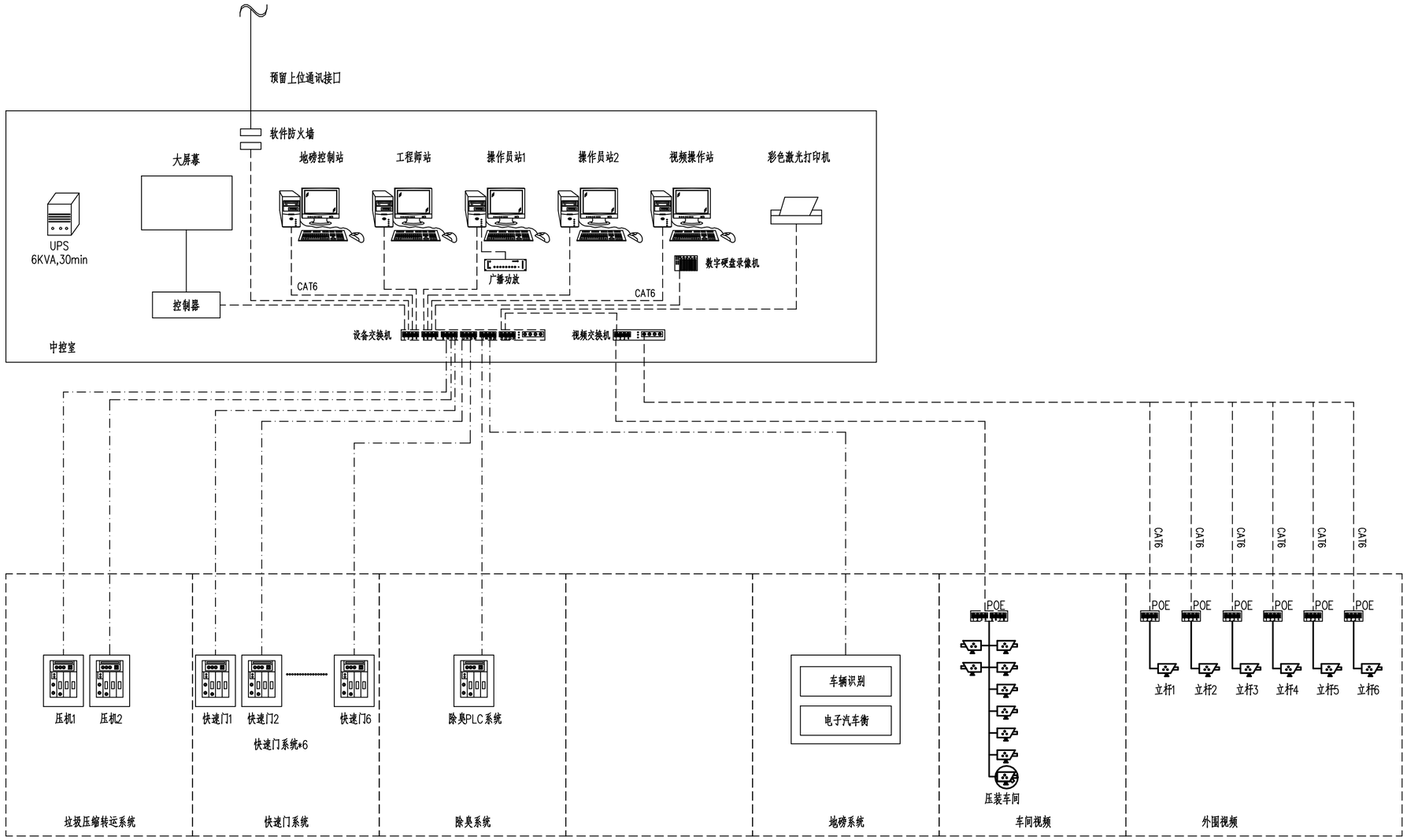

图例：

光纤

网线

控制系统拓扑图

注：本图所示自控系统均由厂家集成配套提供。

			校核 CHECKED	赵政	赵政	阶段 STAGE	施工图设计
审核 AGREED	阎海燕	阎海燕	校对 CHECKED	赵政	赵政	专业 SPECIALITY	自控及仪表
设计负责人 CHIEF DESIGNER	葛杨	葛杨	设计 DESIGNED	洪鼎立	洪鼎立	比例 SCALE	1:1
专业负责人 SPECIALITY SPONSOR	洪鼎立	洪鼎立	制图 DRAWING			日期 DATE	2026.10.15

上海市政工程设计研究总院(集团)有限公司
SHANGHAI MUNICIPAL ENGINEERING DESIGN INSTITUTE (GROUP) CO., LTD.

三亚市生活垃圾转运站设备更新提标改造项目（设计）

大出水垃圾转运站控制系统拓扑图

项目编号 PROJECT NO.	2026HQ043SS
子项名称 SUB ITEM	
图号 DRAWING NO.	DC100I-08-01
修正号 REV NO.	

会签 | 给水 | 排水 | 建筑 | 结构 | 电气 | 仪表 | 设备 | 暖通 | 道路 | 桥梁 | 水工 | 环卫 | 景观 | 总体

总体 | 景观
环卫 | 水工
桥梁 | 道路
暖通 | 设备
仪表 | 电气
结构 | 建筑
排水 | 给水
会签

08大出水垃圾转运站-自控材料表

序号	名称	技术规格	单位	数量
一	检测仪表			
1	渗滤液区域现场检测仪表	工艺需求，由承包商配套提供	批	1
2	安装附件	包括电缆、支架、现场保护箱等	套	1
二	中控系统			
1	操作员站	I7/32G/1TB SSD/独立显卡/win11主机+27″/2K显示器	套	2
2	工程师站	I9/32G/1TB SSD/独立显卡/win11主机+27″/2K显示器	套	1
3	彩色激光打印机	A4 1200x1200dpi 15~30ppm	套	1
4	交换机	24电口 全千兆 POE	套	1
5	不间断电源	在线式6KVA/0.5H，含主机、电池柜，带过电压保护装置	套	1
6	计算机操作台	根据业主要求定制，不低于5联+打印机位，配套3座椅	套	1
7	大屏幕	P1.5室内全彩 LED屏，含控制器、安装支架等 参考尺寸：2x4m 8平方	套	1
8	上位机监控系统	集成各工艺设备监控，实现生产数据管理，生成各类报表、趋势图，供统计、分析，集成各类数据交换接口，功能模块至少包含实时状态显示、趋势曲线、故障报警、数据报表、设备操作、维保提醒、权限管理、参数配置、工作日志等	套	2
9	数据上传接口软件	提供与上级管理部门监控系统的数据接口，负责将上传数据（压机运行数据、除臭运行数据、污水运行数据、称重数据等）进行收集、整理及归类，按照用户提供的接口规范、传输协议、数据格式及功能需求等开发接口代码实现数据交互，配合上级监控中心完成数据收集工作。	套	1
10	上位机组态软件	组态王 KingView 512点 开发版 含运行功能	套	2
11	数据库系统软件	Microsoft SQL Server 企业版	套	1
12	软件防火墙	火绒安全软件 主机防火墙，自定义 IP / 端口规则、联网控制	套	1
13	垃圾压缩转运系统	设备厂商成套提供，包含：系统软硬件、检测仪表、线缆等	项	1
14	快速门系统	设备厂商成套提供，包含：系统软硬件、检测仪表、线缆等	项	1
15	除臭系统	设备厂商成套提供，包含：系统软硬件、检测仪表、线缆等	项	1
16	地磅系统	设备厂商成套提供，包含：系统软硬件、检测仪表、线缆等	项	1
17	系统机柜	高×宽×深=2000mm×800mm×600mm 碳钢	台	1

08大出水垃圾转运站-自控材料表

序号	名称	技术规格	单位	数量
三	视频监控			
1	室内高清枪型摄像机	POE型式，红外夜视型，不低于400万，IP65	套	8
2	室外高清枪型摄像机	POE型式，红外夜视型，不低于400万，2.7-12mm变焦，IP66	套	6
3	室内高清球型摄像机	POE型式，红外夜视型，不低于400万，23倍光学变焦IP65	套	1
4	立杆	4.5米，不锈钢，含基础预埋件,集成1根枪机横臂、监控箱	套	6
5	枪机支架	壁装支架，角度可调	套	14
6	球机支架	壁装支架，角度可调	套	1
7	避雷器	多合一	套	15
8	交换机	4光4电/全千兆/含光模块	套	1
9	POE交换机	1光2电/全千兆/含光模块	套	6
10	POE交换机	16口/全千兆	套	1
11	数字硬盘录像机	32路，硬盘容量：2X12TB，储存时间30天	套	1
12	视频工作站	I7/32G/1TB SSD/独立显卡/win11主机+27″/2K显示器	套	1
13	视频监视软件	摄像机供货商配套提供 监控客户端，预览、回放、告警	套	1
四	语音广播			
1	广播话筒	桌面式	套	1
2	合并式功放	定压型120W/AUX接口/带二分区独立控制	套	1
3	防水音柱	定压型30W	套	2
4	数字式对讲机	大功率	只	3
五	辅材			
1	网线	超六类网线	米	600
2	光纤	单膜四芯光缆	米	400
3	保护管		米	600
4	电源电缆	YJY-1 5x6	米	15
5	电源电缆	YJY-1 3x2.5	米	30
6	电缆桥架	200x100，槽式，不锈钢304，配全套安装附件	米	20
7	地插座（电话、以太网）		套	3
8	地插座（电源）		套	3
9	等电位端子箱	50X4紫铜板	套	1
10	接地线	BV ,1x6	套	20

			校核 CHECKED	赵政	赵政	阶段 STAGE	施工图设计
审核 AGREED	闻海燕	闻海燕	校对 CHECKED	赵政	赵政	专业 SPECIALITY	自控及仪表
设计负责人 CHIEF DESIGNER	葛杨	葛杨	设计 DESIGNED	洪鼎立	洪鼎立	比例 SCALE	1:1
专业负责人 SPECIALITY SPONSOR	洪鼎立	洪鼎立	制图 DRAWING			日期 DATE	2026.10.15

上海市政工程设计研究总院(集团)有限公司
SHANGHAI MUNICIPAL ENGINEERING DESIGN INSTITUTE (GROUP) CO., LTD.

三亚市生活垃圾转运站设备更新提标改造项目（设计）

大出水垃圾转运站自控系统材料表

项目编号 PROJECT NO.	2026HQ043SS
子项名称 SUB ITEM	
图号 DRAWING NO.	DC100I-08-03
修正号 REV NO.	

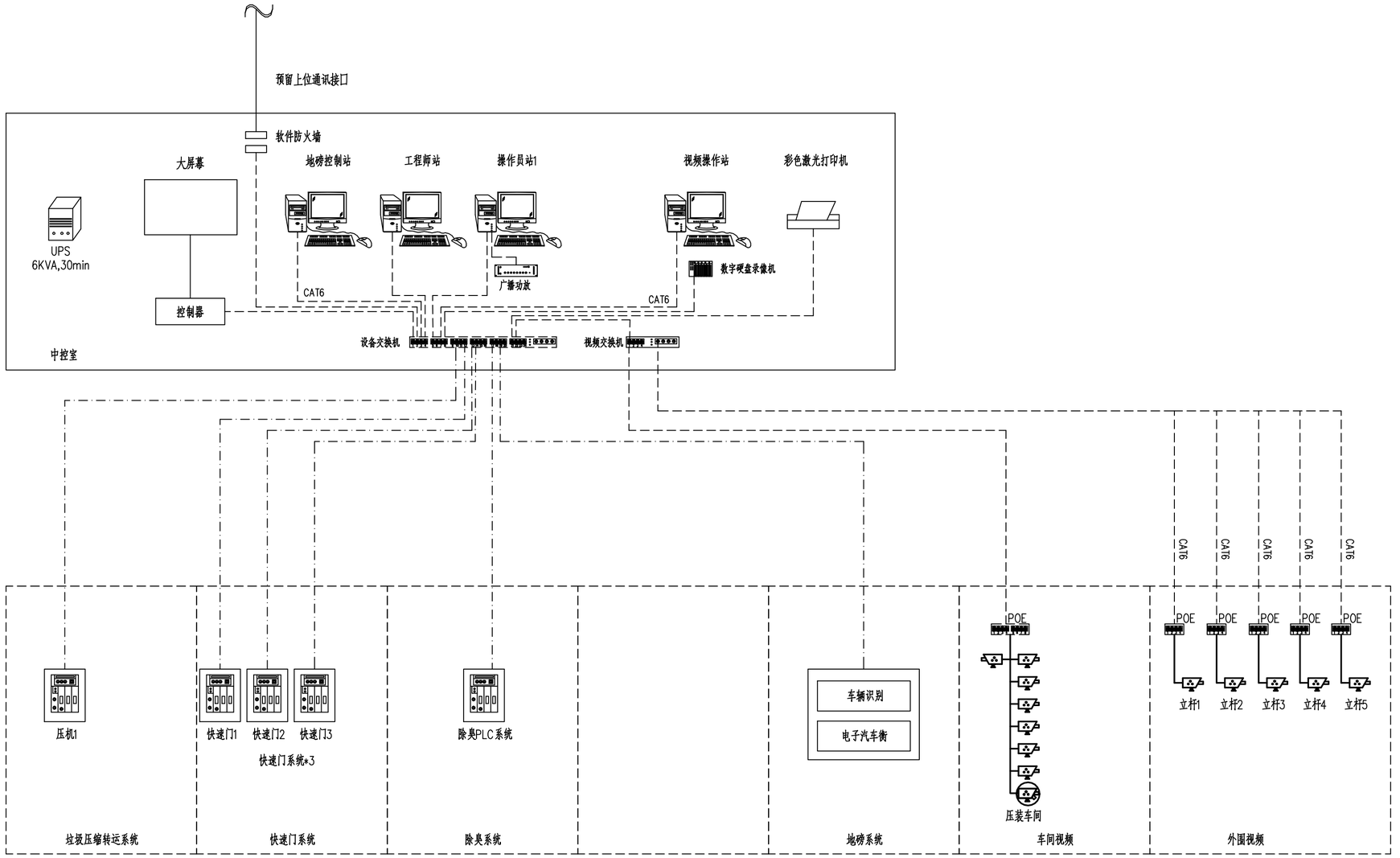

图例：

光纤

网线

控制系统拓扑图

注：本图所示自控系统均由厂家集成配套提供。

			校核 CHECKED	赵政	赵政	阶段 STAGE	施工图设计
审核 AGREED	闻海燕	闻海燕	校对 CHECKED	赵政	赵政	专业 SPECIALITY	自控及仪表
设计负责人 CHIEF DESIGNER	葛杨	葛杨	设计 DESIGNED	洪鼎立	洪鼎立	比例 SCALE	1:1
专业负责人 SPECIALITY SPONSOR	洪鼎立	洪鼎立	制图 DRAWING			日期 DATE	2026.10.15

上海市政工程设计研究总院(集团)有限公司
SHANGHAI MUNICIPAL ENGINEERING DESIGN INSTITUTE (GROUP) CO., LTD.

三亚市生活垃圾转运站设备更新提标改造项目（设计）

高新路垃圾转运站控制系统拓扑图

项目编号 PROJECT NO.	2026HQ043SS
子项名称 SUB ITEM	
图号 DRAWING NO.	DC100I-09-01
修正号 REV NO.	

会签 | 给水 | 排水 | 建筑 | 结构 | 电气 | 仪表 | 设备 | 暖通 | 道路 | 桥梁 | 水工 | 环卫 | 景观 | 总体

09高新路垃圾转运站-自控材料表

序号	名称	技术规格	单位	数量
一	检测仪表			
1	渗滤液区域现场检测仪表	工艺需求，由承包商配套提供	批	1
2	安装附件	包括电缆、支架、现场保护箱等	套	1
二	中控系统			
1	操作员站	I7/32G/1TB SSD/独立显卡/win11主机+27″/2K显示器	套	1
2	工程师站	I9/32G/1TB SSD/独立显卡/win11主机+27″/2K显示器	套	1
3	彩色激光打印机	A4 1200x1200dpi 15~30ppm	套	1
4	交换机	24电口 全千兆 POE	套	1
5	不间断电源	在线式6KVA/0.5H，含主机、电池柜，带过电压保护装置	套	1
6	计算机操作台	根据业主要求定制，不低于4联+打印机位，配套3座椅	套	1
7	大屏幕	P1.5室内全彩 LED屏，含控制器、安装支架等 参考尺寸：2x4m 8平方	套	1
8	上位机监控系统	集成各工艺设备监控，实现生产数据管理，生成各类报表、趋势图，供统计、分析，集成各类数据交换接口，功能模块至少包含实时状态显示、趋势曲线、故障报警、数据报表、设备操作、维保提醒、权限管理、参数配置、工作日志等	套	1
9	数据上传接口软件	提供与上级管理部门监控系统的数据接口，负责将上传数据（压机运行数据、除臭运行数据、污水运行数据、称重数据等）进行收集、整理及归类，按照用户提供的接口规范、传输协议、数据格式及功能需求等开发接口代码实现数据交互，配合上级监控中心完成数据收集工作。	套	1
10	上位机组态软件	组态王 KingView 512点 开发版 含运行功能	套	1
11	数据库系统软件	Microsoft SQL Server 企业版	套	1
12	软件防火墙	火绒安全软件 主机防火墙，自定义 IP / 端口规则、联网控制	套	1
13	垃圾压缩转运系统	设备厂商成套提供，包含：系统软硬件、检测仪表、线缆等	项	1
14	快速门系统	设备厂商成套提供，包含：系统软硬件、检测仪表、线缆等	项	1
15	除臭系统	设备厂商成套提供，包含：系统软硬件、检测仪表、线缆等	项	1
16	地磅系统	设备厂商成套提供，包含：系统软硬件、检测仪表、线缆等	项	1
17	系统机柜	高×宽×深=2000mm×800mm×600mm 碳钢	台	1

09高新路垃圾转运站-自控材料表

序号	名称	技术规格	单位	数量
三	视频监控			
1	室内高清枪型摄像机	POE型式，红外夜视型，不低于400万，IP65	套	7
2	室外高清枪型摄像机	POE型式，红外夜视型，不低于400万，2.7-12mm变焦，IP66	套	5
3	室内高清球型摄像机	POE型式，红外夜视型，不低于400万，23倍光学变焦IP65	套	1
4	立杆	4.5米，不锈钢，含基础预埋件,集成1根枪机横臂、监控箱	套	5
5	枪机支架	壁装支架，角度可调	套	12
6	球机支架	壁装支架，角度可调	套	1
7	避雷器	多合一	套	13
8	交换机	4光4电/全千兆/含光模块	套	1
9	POE交换机	1光2电/全千兆/含光模块	套	5
10	POE交换机	16口/全千兆	套	1
11	数字硬盘录像机	16路，硬盘容量：2X8TB，储存时间30天	套	1
12	视频工作站	I7/32G/1TB SSD/独立显卡/win11主机+27″/2K显示器	套	1
13	视频监视软件	摄像机供货商配套提供 监控客户端，预览、回放、告警	套	1
四	语音广播			
1	广播话筒	桌面式	套	1
2	合并式功放	定压型120W/AUX接口/带二分区独立控制	套	1
3	防水音柱	定压型30W	套	2
4	数字式对讲机	大功率	只	3
五	辅材			
1	网线	超六类网线	米	600
2	光纤	单膜四芯光缆	米	400
3	保护管		米	600
4	电源电缆	YJY-1 5x6	米	15
5	电源电缆	YJY-1 3x2.5	米	30
6	电缆桥架	200x100，槽式，不锈钢304，配全套安装附件	米	20
7	地插座（电话、以太网）		套	3
8	地插座（电源）		套	3
9	等电位端子箱	50X4紫铜板	套	1
10	接地线	BV ,1x6	套	20

			校核 CHECKED	赵政	赵政	阶段 STAGE	施工图设计
审核 AGREED	闻海燕	闻海燕	校对 CHECKED	赵政	赵政	专业 SPECIALITY	自控及仪表
设计负责人 CHIEF DESIGNER	葛杨	葛杨	设计 DESIGNED	洪鼎立	洪鼎立	比例 SCALE	1:1
专业负责人 SPECIALITY SPONSOR	洪鼎立	洪鼎立	制图 DRAWING			日期 DATE	2026.10.15

上海市政工程设计研究总院(集团)有限公司
SHANGHAI MUNICIPAL ENGINEERING DESIGN INSTITUTE (GROUP) CO., LTD.

三亚市生活垃圾转运站设备更新提标改造项目（设计）

高新路垃圾转运站自控系统材料表

项目编号 PROJECT NO.	2026HQ043SS
子项名称 SUB ITEM	
图号 DRAWING NO.	DC100I-09-03
修正号 REV NO.	

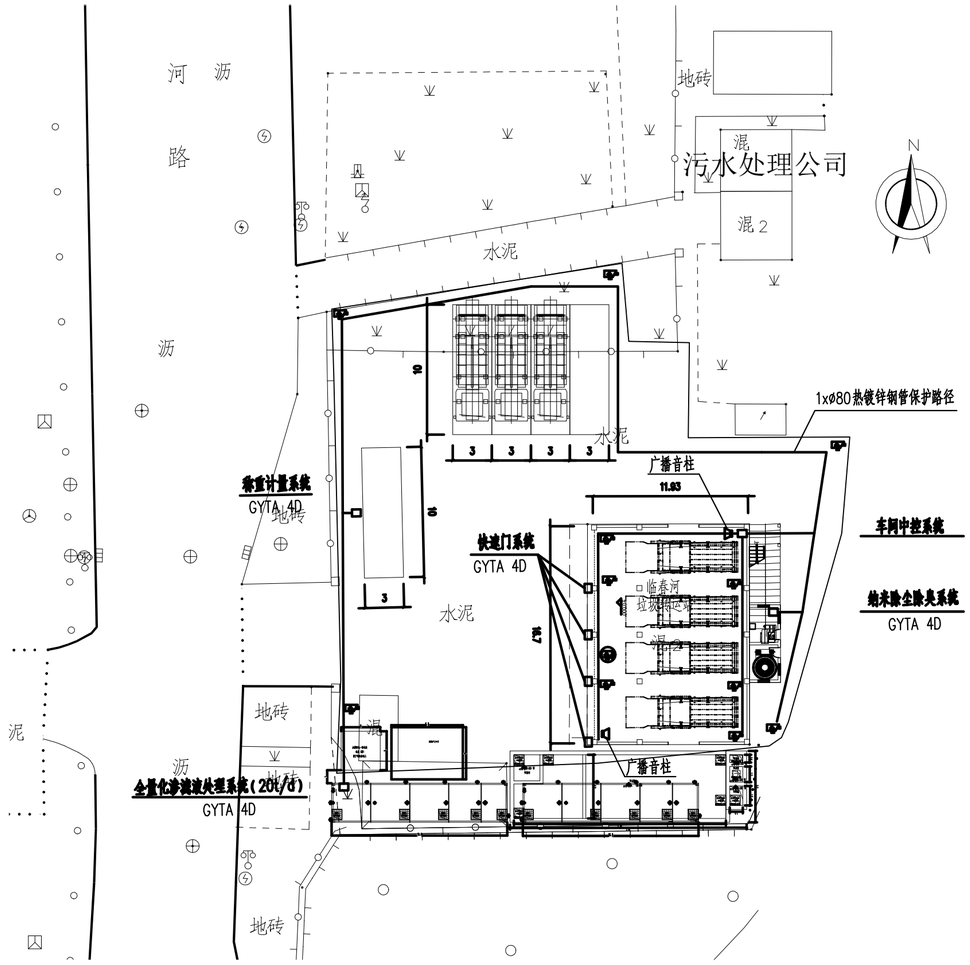

临春河垃圾转运站总体平面图 1:300

说　明

1. 站区电缆敷设要求详见标准图集110KV及以下电缆敷设 <12D101-5>。
2. 室外电缆采用穿管敷设时,埋深 0.7米以上。
3. 各类电缆的敷设及其弯曲半径应符合电缆施工验收规程。
4. **本图所示电缆敷设路径均穿1xø80热镀锌钢管保护敷设，同时电缆引入及引出构筑物穿墙处、电缆与道路及与工艺管道交叉时，也需穿ø80热镀锌钢管保护。**
5. **本图所示中央控制系统至各配套系统均敷设一根单模四芯光缆，至各视频摄像机均敷设一根六类网线。**

			校　核 CHECKED	赵政	赵政	阶　段 STAGE	施工图设计
审　核 AGREED	阎海燕	阎海燕	校　对 CHECKED	赵政	赵政	专　业 SPECIALITY	自控及仪表
设计负责人 CHIEF DESIGNER	葛　杨	葛杨	设　计 DESIGNED	洪鼎立	洪鼎立	比　例 SCALE	1:1
专业负责人 SPECIALITY SPONSOR	洪鼎立	洪鼎立	制　图 DRAWING			日　期 DATE	2026.10.15

上海市政工程设计研究总院(集团)有限公司
SHANGHAI MUNICIPAL ENGINEERING DESIGN INSTITUTE (GROUP) CO., LTD.

三亚市生活垃圾转运站设备更新提标改造项目（设计）

临春河垃圾转运站控制系统总体布置图

项目编号 PROJECT NO.	2026HQ043SS
子项名称 SUB ITEM	
图　号 DRAWING NO.	DC100I-01-02
修正号 REV NO.	

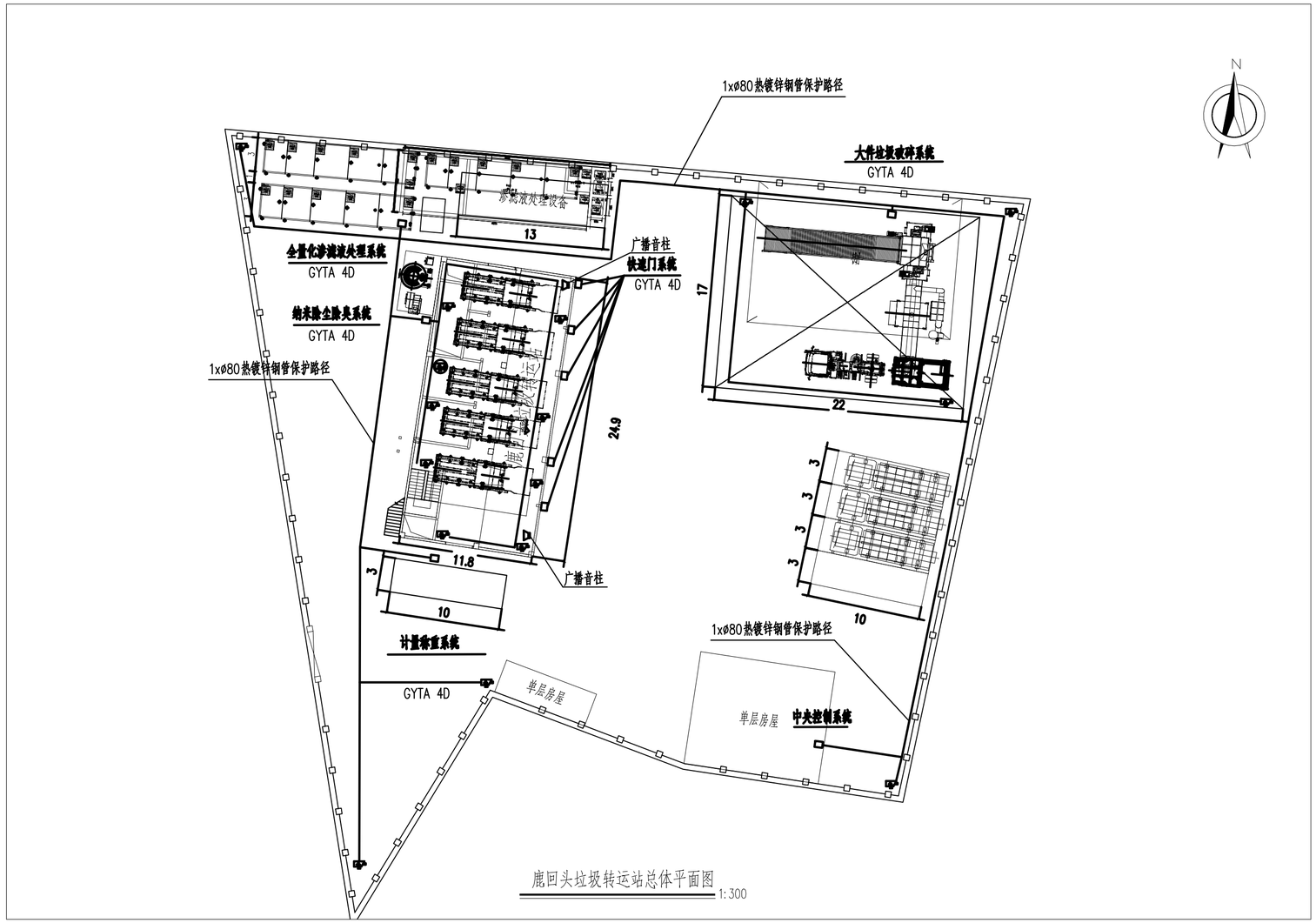

鹿回头垃圾转运站总体平面图 1:300

说　明

1. 站区电缆敷设要求详见标准图集110KV及以下电缆敷设 <12D101-5>。
2. 室外电缆采用穿管敷设时,埋深 0.7米以上。
3. 各类电缆的敷设及其弯曲半径应符合电缆施工验收规程。
4. **本图所示电缆敷设路径均穿1xø80热镀锌钢管保护敷设，同时电缆引入及引出构筑物穿墙处、电缆与道路及与工艺管道交叉时，也需穿ø80热镀锌钢管保护。**
5. **本图所示中央控制系统至各配套系统均敷设一根单模四芯光缆，至各视频摄像机均敷设一根六类网线。**

			校　核 CHECKED	赵政	赵政	阶　段 STAGE	施工图设计
审　核 AGREED	阮海燕	阮海燕	校　对 CHECKED	赵政	赵政	专　业 SPECIALITY	自控及仪表
设计负责人 CHIEF DESIGNER	葛　杨	葛杨	设　计 DESIGNED	洪鼎立	洪鼎立	比　例 SCALE	1:1
专业负责人 SPECIALITY SPONSOR	洪鼎立	洪鼎立	制　图 DRAWING			日　期 DATE	2026.10.15

上海市政工程设计研究总院(集团)有限公司
SHANGHAI MUNICIPAL ENGINEERING DESIGN INSTITUTE (GROUP) CO., LTD.

三亚市生活垃圾转运站设备更新提标改造项目（设计）

鹿回头垃圾转运站控制系统总体布置图

项目编号 PROJECT NO.	2026HQ043SS
子项名称 SUB ITEM	
图　号 DRAWING NO.	DC100I-02-02
修正号 REV NO.	

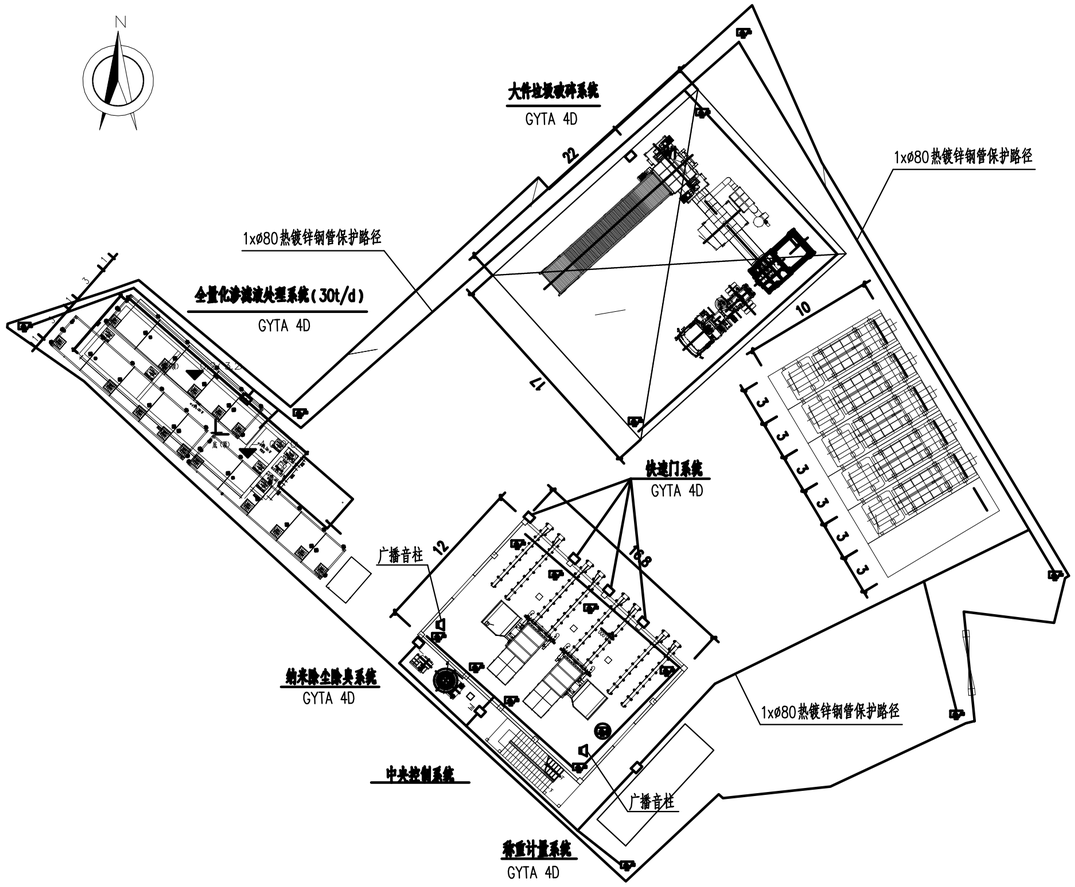

金鸡岭垃圾转运站总体平面图 1:300

说　明

1. 站区电缆敷设要求详见标准图集110KV及以下电缆敷设 <12D101-5>。
2. 室外电缆采用穿管敷设时,埋深 0.7米以上。
3. 各类电缆的敷设及其弯曲半径应符合电缆施工验收规程。
4. **本图所示电缆敷设路径均穿1xø80热镀锌钢管保护敷设，同时电缆引入及引出构筑物穿墙处。电缆与道路及与工艺管道交叉时，也需穿ø80热镀锌钢管保护。**
5. **本图所示中央控制系统至各职套系统均敷设一根单模四芯光缆，至各视频摄像机均敷设一根六类网线。**

			校　核 CHECKED	赵政	赵政	阶　段 STAGE	施工图设计
审　核 AGREED	阎海燕	阎海燕	校　对 CHECKED	赵政	赵政	专　业 SPECIALITY	自控及仪表
设计负责人 CHIEF DESIGNER	葛　杨	葛杨	设　计 DESIGNED	洪鼎立	洪鼎立	比　例 SCALE	1:1
专业负责人 SPECIALITY SPONSOR	洪鼎立	洪鼎立	制　图 DRAWING			日　期 DATE	2026.10.15

上海市政工程设计研究总院(集团)有限公司
SHANGHAI MUNICIPAL ENGINEERING DESIGN INSTITUTE (GROUP) CO., LTD.

三亚市生活垃圾转运站设备更新提标改造项目（设计）

金鸡岭垃圾转运站控制系统总体布置图

项目编号 PROJECT NO.	2026HQ043SS
子项名称 SUB ITEM	
图　号 DRAWING NO.	DC100I-03-02
修正号 REV NO.	

给水 排水 | 建筑 结构 | 电气 仪表 | 设备 暖通 | 道路 桥梁 | 水工 环境 | 景观 总体 | 会签

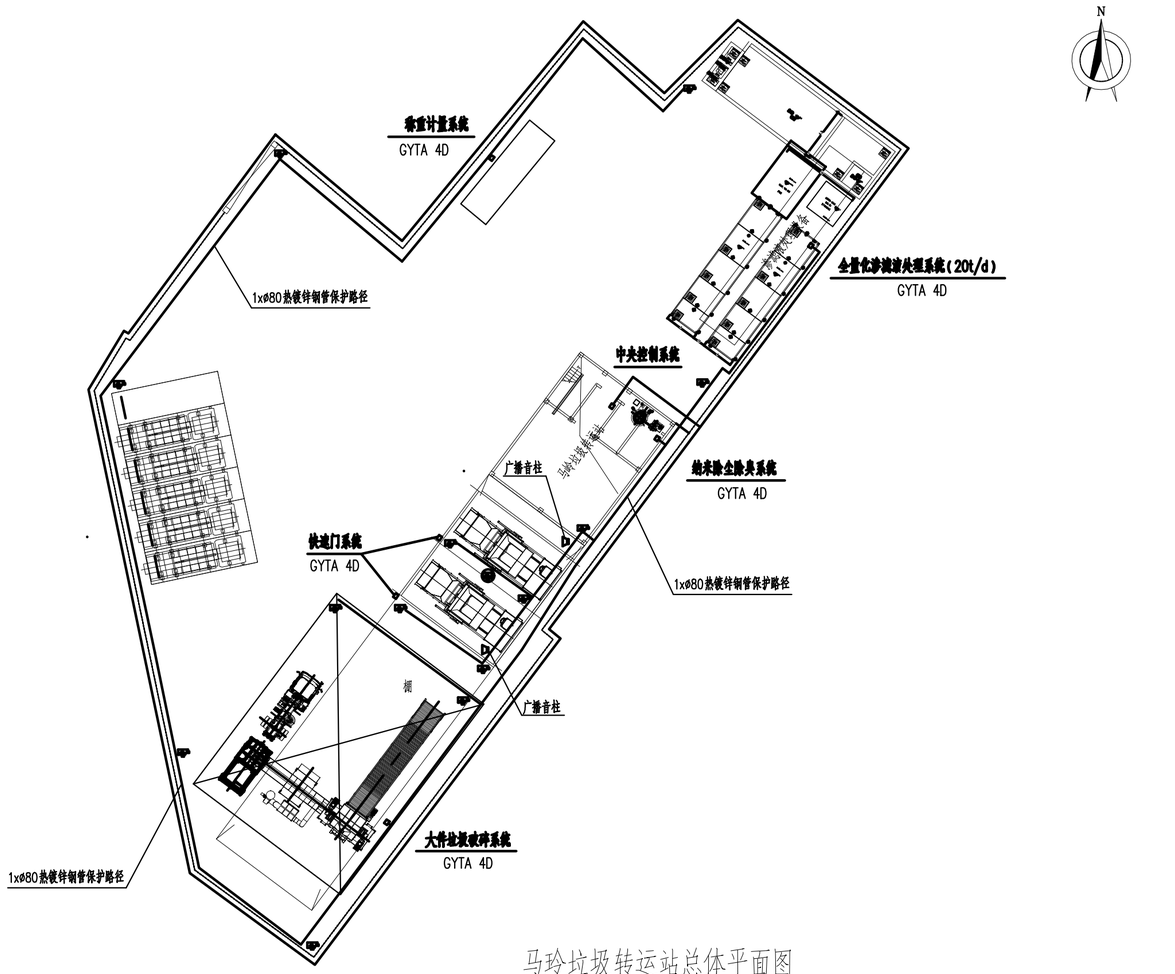

马玲垃圾转运站总体平面图 1:250

说　明

1. 站区电缆敷设要求详见标准图集110KV及以下电缆敷设 <12D101-5>。
2. 室外电缆采用穿管敷设时,埋深 0.7米以上。
3. 各类电缆的敷设及其弯曲半径应符合电缆施工验收规程。
4. **本图所示电缆敷设路径均穿1xø80热镀锌钢管保护敷设，同时电缆引入及引出构筑物穿墙处、电缆与道路及与工艺管道交叉时，也需穿ø80热镀锌钢管保护。**
5. **本图所示中央控制系统至各配套系统均敷设一根单模四芯光缆，至各视频摄像机均敷设一根六类网线。**

			校核 CHECKED	赵政	赵政	阶段 STAGE	施工图设计
审核 AGREED	闻海燕	闻海燕	校对 CHECKED	赵政	赵政	专业 SPECIALITY	自控及仪表
设计负责人 CHIEF DESIGNER	葛杨	葛杨	设计 DESIGNED	洪鼎立	洪鼎立	比例 SCALE	1:1
专业负责人 SPECIALITY SPONSOR	洪鼎立	洪鼎立	制图 DRAWING			日期 DATE	2026.10.15

上海市政工程设计研究总院(集团)有限公司
SHANGHAI MUNICIPAL ENGINEERING DESIGN INSTITUTE (GROUP) CO., LTD.

三亚市生活垃圾转运站设备更新提标改造项目(设计)

马岭垃圾转运站控制系统总体布置图

项目编号 PROJECT NO.	2026HQ043SS
子项名称 SUB ITEM	
图号 DRAWING NO.	DC100I-04-02
修正号 REV NO.	

会签 给水 排水 建筑 结构 电气 仪表 设备 暖通 道路 桥梁 水工 环境 景观 总体

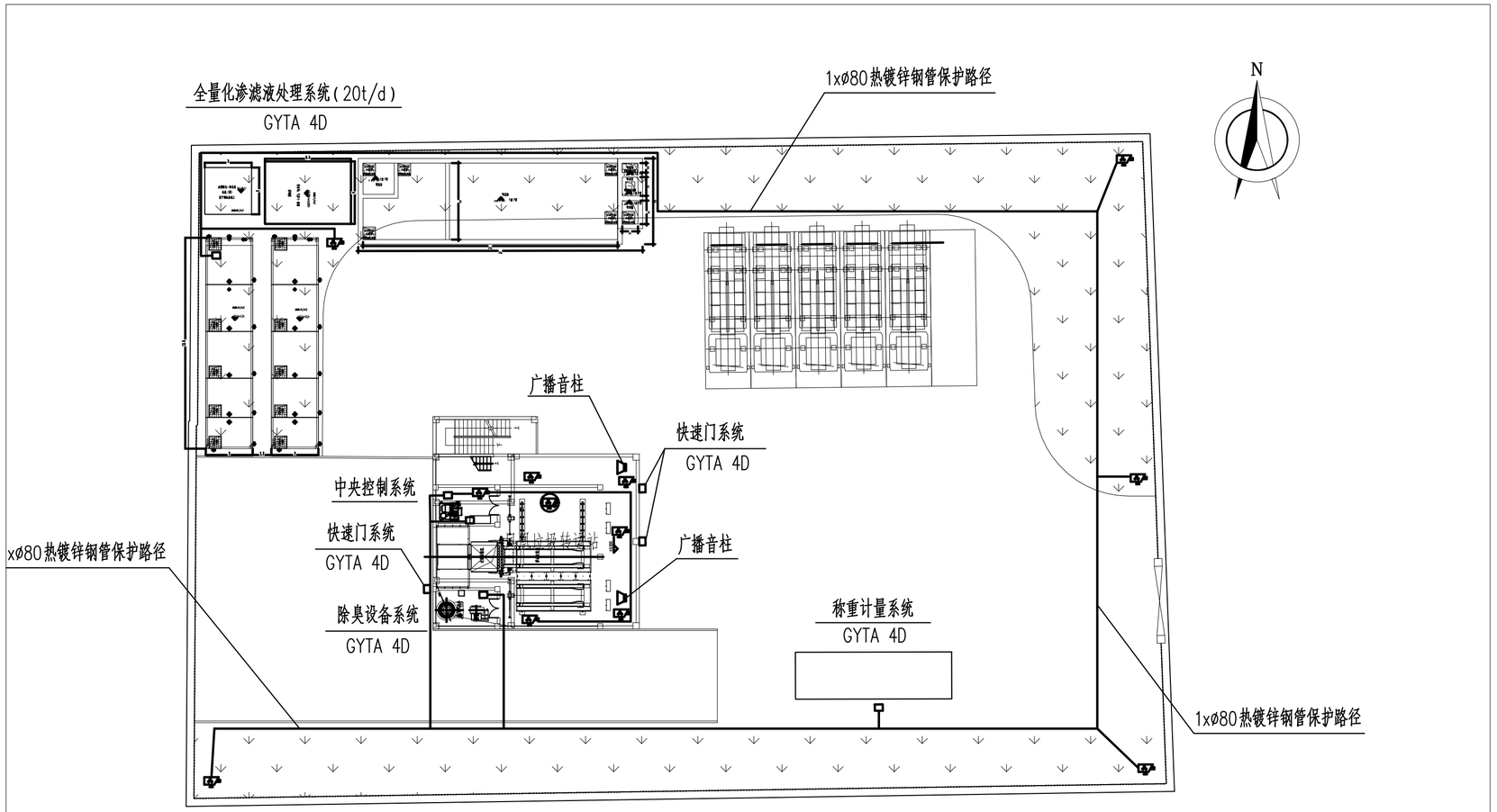

凤凰垃圾转运站总体平面图 1:250

说　明

1. 站区电缆敷设要求详见标准图集110KV及以下电缆敷设 <12D101-5>。
2. 室外电缆采用穿管敷设时,埋深 0.7米以上。
3. 各类电缆的敷设及其弯曲半径应符合电缆施工验收规程。
4. **本图所示电缆敷设路径均穿1xø80热镀锌钢管保护敷设，同时电缆引入及引出构筑物穿墙处、电缆与道路及与工艺管道交叉时，也需穿ø80热镀锌钢管保护。**
5. **本图所示中央控制系统至各配套系统均敷设一根单模四芯光缆，至各视频摄像机均敷设一根六类网线。**

			校　核 CHECKED	赵政	赵政	阶　段 STAGE	施工图设计
审　核 AGREED	阎海燕	阎海燕	校　对 CHECKED	赵政	赵政	专　业 SPECIALITY	自控及仪表
设计负责人 CHIEF DESIGNER	葛　杨	葛杨	设　计 DESIGNED	洪鼎立	洪鼎立	比　例 SCALE	1:1
专业负责人 SPECIALITY SPONSOR	洪鼎立	洪鼎立	制　图 DRAWING			日　期 DATE	2026.10.15

上海市政工程设计研究总院(集团)有限公司
SHANGHAI MUNICIPAL ENGINEERING DESIGN INSTITUTE (GROUP) CO., LTD.

三亚市生活垃圾转运站设备更新提标改造项目(设计)

凤凰垃圾转运站控制系统总体布置图

项目编号 PROJECT NO.	2026HQ043SS
子项名称 SUB ITEM	
图　号 DRAWING NO.	DC100I-05-02
修正号 REV NO.	

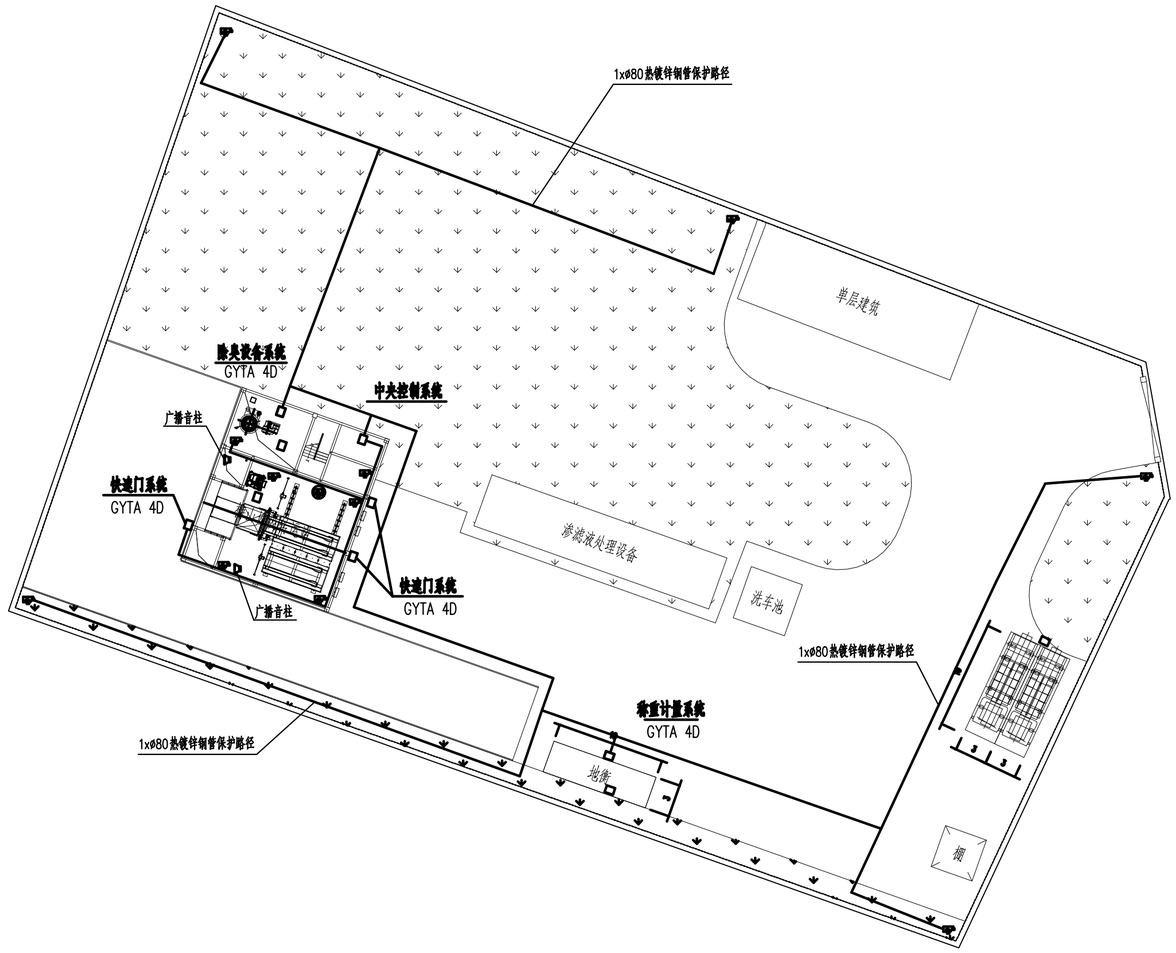

梅山垃圾转运站总体平面图 1:250

说　明

1. 站区电缆敷设要求详见标准图集110KV及以下电缆敷设 <12D101-5>。
2. 室外电缆采用穿管敷设时,埋深 0.7米以上。
3. 各类电缆的敷设及其弯曲半径应符合电缆施工验收规程。
4. **本图所示电缆敷设路径均穿1xø80热镀锌钢管保护敷设，同时电缆引入及引出构筑物穿墙处、电缆与道路及与工艺管道交叉时，也需穿ø80热镀锌钢管保护。**
5. **本图所示中央控制系统至各监控系统均敷设一根单模四芯光缆，至各视频摄像机均敷设一根六类网线。**

			校　核 CHECKED	赵政	赵政	阶　段 STAGE	施工图设计
审　核 AGREED	闻海燕	闻海燕	校　对 CHECKED	赵政	赵政	专　业 SPECIALITY	自控及仪表
设计负责人 CHIEF DESIGNER	葛　杨	葛杨	设　计 DESIGNED	洪鼎立	洪鼎立	比　例 SCALE	1:1
专业负责人 SPECIALITY SPONSOR	洪鼎立	洪鼎立	制　图 DRAWING			日　期 DATE	2026.10.15

上海市政工程设计研究总院(集团)有限公司
SHANGHAI MUNICIPAL ENGINEERING DESIGN INSTITUTE (GROUP) CO., LTD.

三亚市生活垃圾转运站设备更新提标改造项目（设计）

梅山垃圾转运站控制系统总体布置图

项目编号 PROJECT NO.	2026HQ043SS
子项名称 SUB ITEM	
图　号 DRAWING NO.	DC100I-06-02
修　正　号 REV NO.	

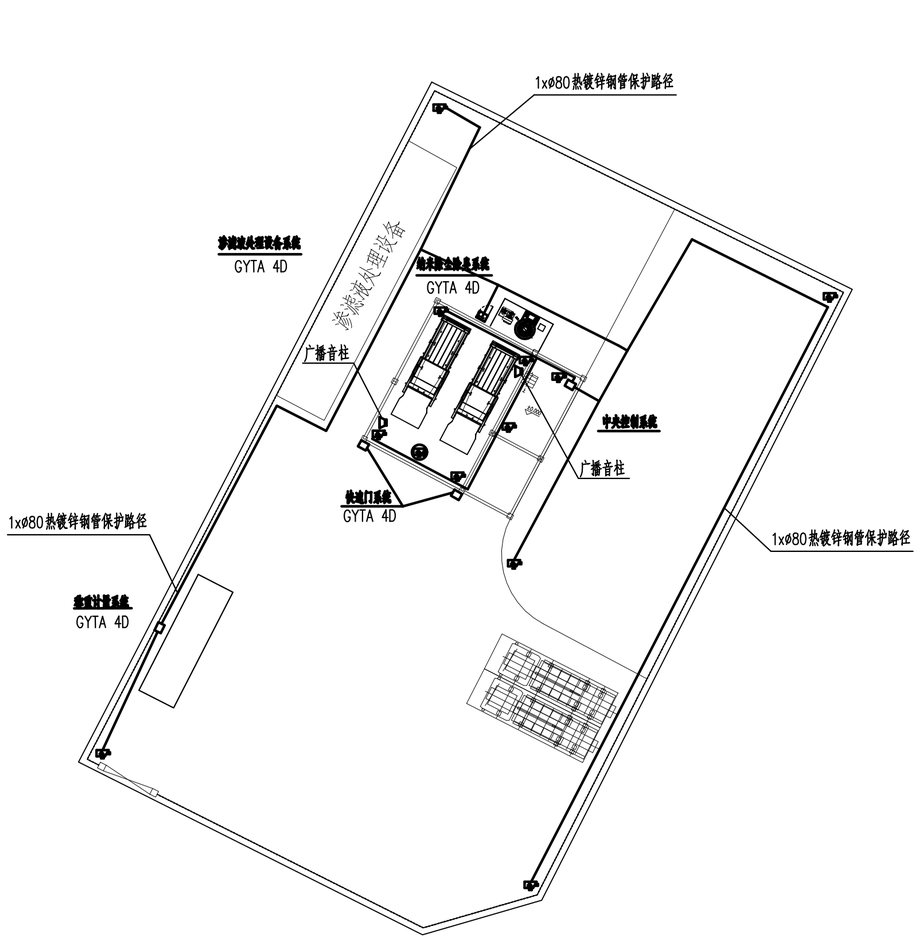

中心渔港垃圾转运站总体平面图 1:300

说　明

1. 站区电缆敷设要求详见标准图集110KV及以下电缆敷设 <12D101-5>。
2. 室外电缆采用穿管敷设时,埋深 0.7米以上。
3. 各类电缆的敷设及其弯曲半径应符合电缆施工验收规程。
4. **本图所示电缆敷设路径均穿1xø80热镀锌钢管保护敷设，同时电缆引入及引出构筑物穿墙处。电缆与道路及与工艺管道交叉时，也需穿ø80热镀锌钢管保护。**
5. **本图所示中央控制系统至各配套系统均敷设一根单模四芯光缆，至各视频摄像机均敷设一根六类网线。**

			校　核 CHECKED	赵政	赵政	阶　段 STAGE	施工图设计
审　核 AGREED	闻海燕	闻海燕	校　对 CHECKED	赵政	赵政	专　业 SPECIALITY	自控及仪表
设计负责人 CHIEF DESIGNER	葛　杨	葛杨	设　计 DESIGNED	洪鼎立	洪鼎立	比　例 SCALE	1:1
专业负责人 SPECIALITY SPONSOR	洪鼎立	洪鼎立	制　图 DRAWING			日　期 DATE	2026.10.15

上海市政工程设计研究总院(集团)有限公司
SHANGHAI MUNICIPAL ENGINEERING DESIGN INSTITUTE (GROUP) CO., LTD.

三亚市生活垃圾转运站设备更新提标改造项目（设计）

中心渔港垃圾转运站控制系统总体布置图

项目编号 PROJECT NO.	2026HQ043SS
子项名称 SUB ITEM	
图　号 DRAWING NO.	DC100I-07-02
修正号 REV NO.	

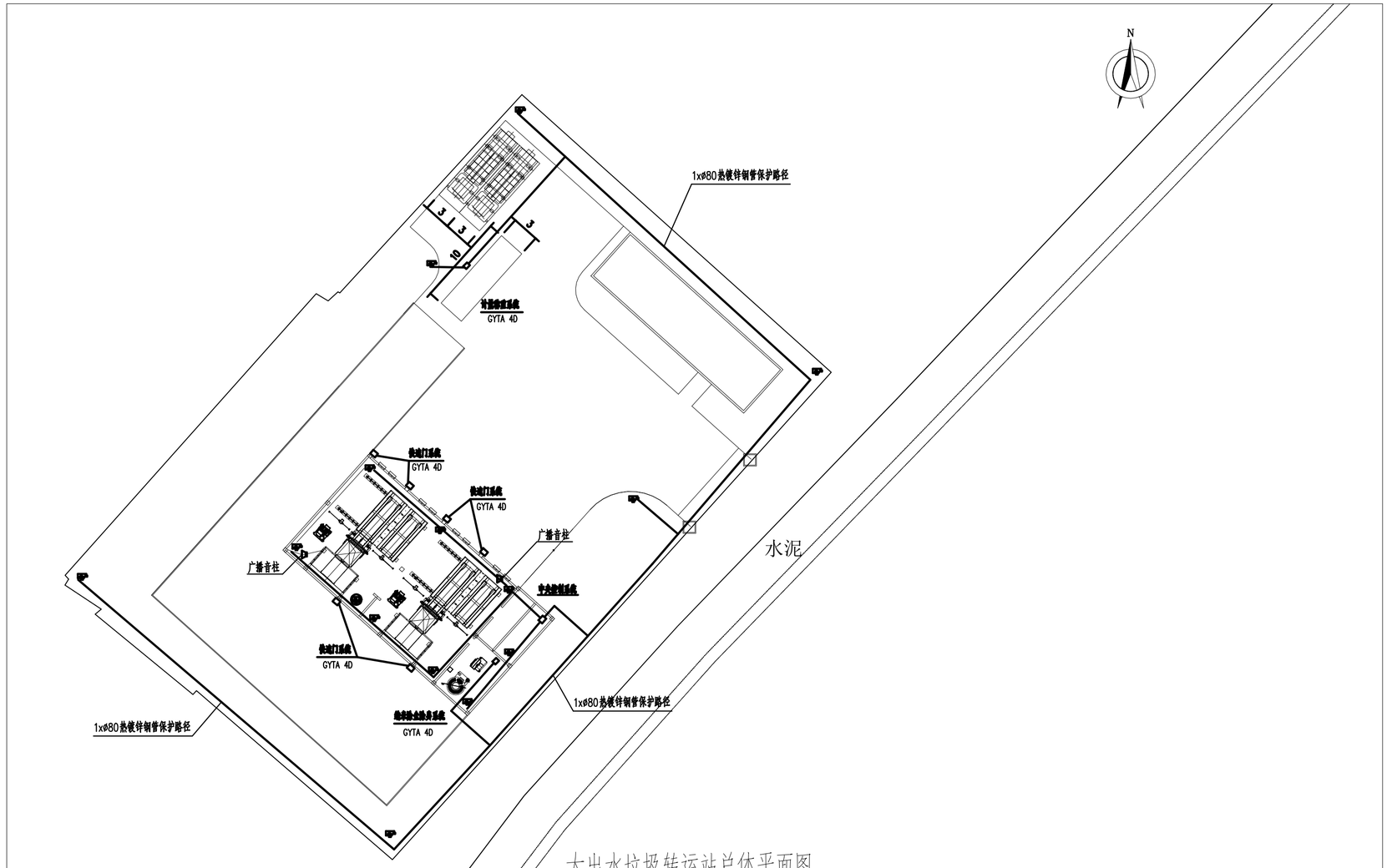

大出水垃圾转运站总体平面图 1:300

说　　明

1. 站区电缆敷设要求详见标准图集110KV及以下电缆敷设 <12D101-5>。
2. 室外电缆采用穿管敷设时,埋深 0.7米以上。
3. 各类电缆的敷设及其弯曲半径应符合电缆施工验收规程。
4. **本图所示电缆敷设路径均穿1xΦ80热镀锌钢管保护敷设，同时电缆引入及引出构筑物穿墙处。电缆与道路及与工艺管道交叉时，也需穿Φ80热镀锌钢管保护。**
5. **本图所示中央控制系统至各配套系统均敷设一根单模四芯光缆，至各视频摄像机均敷设一根六类网线。**

			校　核 CHECKED	赵政	赵政	阶　段 STAGE	施工图设计
审　核 AGREED	阎海燕	阎海燕	校　对 CHECKED	赵政	赵政	专　业 SPECIALITY	自控及仪表
设计负责人 CHIEF DESIGNER	葛　杨	葛杨	设　计 DESIGNED	洪鼎立	洪鼎立	比　例 SCALE	1:1
专业负责人 SPECIALITY SPONSOR	洪鼎立	洪鼎立	制　图 DRAWING			日　期 DATE	2026.10.15

上海市政工程设计研究总院(集团)有限公司
SHANGHAI MUNICIPAL ENGINEERING DESIGN INSTITUTE (GROUP) CO., LTD.

三亚市生活垃圾转运站设备更新提标改造项目（设计）

大出水垃圾转运站控制系统总体布置图

项目编号 PROJECT NO.	2026HQ043SS
子项名称 SUB ITEM	
图　号 DRAWING NO.	DC100I-08-02
修正号 REV NO.	

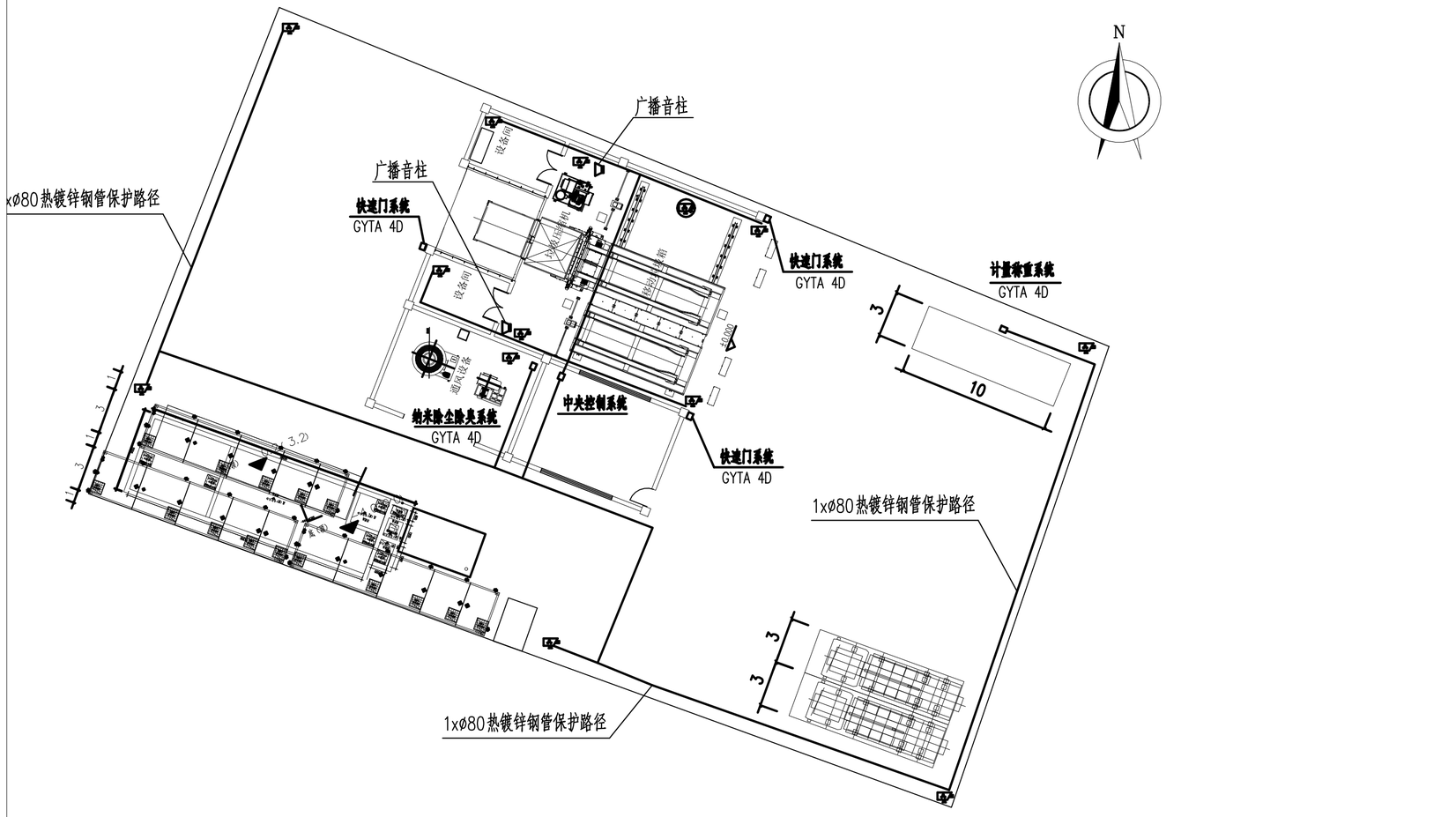

高新（吉阳区）垃圾转运站总体平面图 1:400

说　明

1. 站区电缆敷设要求详见标准图集110KV及以下电缆敷设 <12D101-5>。
2. 室外电缆采用穿管敷设时,埋深 0.7米以上。
3. 各类电缆的敷设及其弯曲半径应符合电缆施工验收规程。
4. **本图所示电缆敷设路径均穿1xø80热镀锌钢管保护敷设，同时电缆引入及引出构筑物穿墙处。电缆与道路及与工艺管道交叉时，也需穿ø80热镀锌钢管保护。**
5. **本图所示中央控制系统至各配套系统均敷设一根单模四芯光缆，至各视频摄像机均敷设一根六类网线。**

			校　核 CHECKED	赵政	赵政	阶　段 STAGE	施工图设计
审　核 AGREED	闻海燕	闻海燕	校　对 CHECKED	赵政	赵政	专　业 SPECIALITY	自控及仪表
设计负责人 CHIEF DESIGNER	葛　杨	葛杨	设　计 DESIGNED	洪鼎立	洪鼎立	比　例 SCALE	1:1
专业负责人 SPECIALITY SPONSOR	洪鼎立	洪鼎立	制　图 DRAWING			日　期 DATE	2026.10.15

上海市政工程设计研究总院(集团)有限公司
SHANGHAI MUNICIPAL ENGINEERING DESIGN INSTITUTE (GROUP) CO., LTD.

三亚市生活垃圾转运站设备更新提标改造项目（设计）

高新路垃圾转运站控制系统总体布置图

项目编号 PROJECT NO.	2026HQ043SS
子项名称 SUB ITEM	
图　号 DRAWING NO.	DC100I-09-02
修正号 REV NO.	

总体 | 环境 | 水工 | 桥梁 | 道路 | 暖通 | 设备 | 仪表 | 电气 | 结构 | 建筑 | 排水 | 给水 | 会签